ТИПОВОЙ ПРОЕКТ

704-1-166.84

РЕЗЕРВУАР СТАЛЬНОЙ ВЕРТИКАЛЬНЫЙ ЦИЛИНДРИЧЕСКИЙ ДЛЯ НЕФТИ И НЕФТЕПРОДУКТОВ ЕМКОСТЬЮ 1000 $м^3$

АЛЬБОМ III

ОСНОВАНИЕ И ФУНДАМЕНТЫ
КРЕПЕЖНЫЕ УЗЛЫ

ЦЕНТРАЛЬНЫЙ ИНСТИТУТ ТИПОВОГО ПРОЕКТИРОВАНИЯ ГОССТРОЯ СССР
КАЗАХСКИЙ ФИЛИАЛ
Заказ № 3121 Тираж 530 экз. Цена 2-43 Инв № 704-1-166,83 Сдано в печать 10/IX-84г

ТИПОВОЙ ПРОЕКТ

704-1-166.84

РЕЗЕРВУАР СТАЛЬНОЙ ВЕРТИКАЛЬНЫЙ ЦИЛИНДРИЧЕСКИЙ ДЛЯ НЕФТИ И НЕФТЕПРОДУКТОВ ЕМКОСТЬЮ 1000 м³

АЛЬБОМ III

СОСТАВ ПРОЕКТА

АЛЬБОМ	I	РАБОЧИЕ ЧЕРТЕЖИ КМ РЕЗЕРВУАРА
АЛЬБОМ	II	РАБОЧИЕ ЧЕРТЕЖИ КМ ПОНТОНА
АЛЬБОМ	III	ОСНОВАНИЕ И ФУНДАМЕНТЫ КРЕПЕЖНЫЕ УЗЛЫ
АЛЬБОМ	IV	ОБОРУДОВАНИЕ РЕЗЕРВУАРА С ПОНТОНОМ ДЛЯ НЕФТИ И НЕФТЕПРОДУКТОВ
АЛЬБОМ	V	ОБОРУДОВАНИЕ РЕЗЕРВУАРА БЕЗ ПОНТОНА ДЛЯ НЕФТИ И НЕФТЕПРОДУКТОВ
АЛЬБОМ	VI	ОБОРУДОВАНИЕ РЕЗЕРВУАРОВ БЕЗ ПОНТОНА ДЛЯ ВЫСОКОЗАСТЫВАЮЩИХ НЕФТЕЙ И НЕФТЕПРОДУКТОВ
АЛЬБОМ	VII	ПРОЕКТ ПРОИЗВОДСТВА МОНТАЖНЫХ РАБОТ МОНТАЖ РЕЗЕРВУАРА
АЛЬБОМ	VIII	ПРОЕКТ ПРОИЗВОДСТВА МОНТАЖНЫХ РАБОТ ПРИСПОСОБЛЕНИЯ ДЛЯ МОНТАЖА
АЛЬБОМ	IX	ЗАКАЗНЫЕ СПЕЦИФИКАЦИИ
АЛЬБОМ	X	СМЕТЫ
АЛЬБОМ	XI	ВЕДОМОСТИ ПОТРЕБНОСТИ В МАТЕРИАЛАХ

ПРИМЕНЕННЫЕ ТИПОВЫЕ ПРОЕКТЫ ТИПОВОЙ ПРОЕКТ 402-II-59 74 СТАЦИОНАРНАЯ УСТАНОВКА ГЕНЕРАТОРОВ ВЫСОКОКРАТНОЙ ПЕНЫ ГВПС-2000 ГВПС-600 ГВПС-200 НА СТАЛЬНЫХ ВЕРТИКАЛЬНЫХ РЕЗЕРВУАРАХ ДЛЯ НЕФТИ И НЕФТЕПРОДУКТОВ АЛЬБОМ IV, V, II (РАСПРОСТРАНЯЕТ КАЗАХСКИЙ ФИЛИАЛ ЦИТП)

РАЗРАБОТАН
ПРОЕКТНЫМ ИНСТИТУТОМ
„ЮЖГИПРОНЕФТЕПРОВОД"

РАБОЧИЕ ЧЕРТЕЖИ УТВЕРЖДЕНЫ
И ВВЕДЕНЫ В ДЕЙСТВИЕ МИННЕФТЕПРОМОМ
ПРОТОКОЛ ОТ 16 ИЮНЯ 1983 г.

ГЛАВНЫЙ ИНЖЕНЕР ИНСТИТУТА С.Р. КОФМАН
ГЛАВНЫЙ ИНЖЕНЕР ПРОЕКТА А.Д. БАЛЬЗАК

Альбом III

Типовой проект 704-1-166.84

Содержание альбома. Емкость резервуара 1000 м³

Марка	Наименование	Стр.
	Содержание	2
	Конструкции железобетонные	
КЖ-1	Общие данные	3
КЖ2-4	Пояснительная записка	4-7
КЖ6-8	Расчетный лист	8-10
КЖ-9	Схемы оснований №№1÷6	11
КЖ-10	Схемы оснований №№7÷11	12
КЖ-11	Общий вид основания. Основная	
	таблица привязки оснований.	13
КЖ-12	Площадка и фундаменты под	
	шахтную лестницу Ф-1	14
КЖ-13	Типы подушек, отмосток и покрытия площадок.	15
КЖ-14	Узел А. Типы А.1; А.2; А 3	16
КЖ-15	Узел А. Типы А.4; А.5; А.6	17
КЖ-16	Узел Б. Типы Б1; Б.2	18
КЖ-17	Фундаментное кольцо КФ-1	19
КЖ-18	Фундаментное кольцо КФ-2	
	Плита ПФ-1	20
КЖ-19	Контрольный колодец КК-1	21
КЖ-20	Плиты П-1, П-2	22
КЖ-21	Фундамент под шкаф	
	узла управления системой	
	подогрева.	23
	Крепежные узлы	
М-1	Шкаф узла управления	
	системой подогрева	24
М-2	Кронштейны крепления трубо-	
	проводов пожаротушения	25
М-3	Кронштейны уровнемера	26
М-4	Кронштейн установки	
	уровнемера	27
М-5	Люк уровнемера	28
М-6	Молниеотвод с креплением	
	к стенке резервуара.	29
М-7	Молниеотвод с креплением к стенке резервуара	30

Инв. № подл. | Подпись и дата | Взам. инв. №

Типовой проект 704-1-166.84 Альбом III

Ведомость рабочих чертежей основного комплекта марки „КЖ"

Лист	Наименование	Примечание
1	Общие данные	
2	Пояснительная записка. Лист 1	
3	Пояснительная записка. Лист 2	
4	Пояснительная записка. Лист 3	
5	Пояснительная записка. Лист 4	
6	Расчетный лист 1	
7	Расчетный лист 2	
8	Расчетный лист 3	
9	Схемы оснований 1÷6	
10	Схемы оснований 7÷11	
11	Общий вид основания. Основная таблица привязки оснований	
12	Площадка и фундаменты под шахтную лестницу Ф-1	
13	Типы подушек, отмосток и покрытия площадок.	
14	Узел А. Типы А.1; А.2; А.3	
15	Узел А. Типы А.4; А.5; А.6	
16	Узел Б. Типы Б.1; Б.2	
17	Фундаментное кольцо КФ-1	
18	Фундаментное кольцо КФ-2. Плита ПФ-1	
19	Контрольный колодец КК-1	
20	Плиты П-1; П-2	

Ведомость основных комплектов рабочих чертежей

Обозначение	Наименование	Примечание
КЖ	Конструкции железобетонные	Альбом III,
КМД	Конструкции металлические	Альбом I,
М	Механическое, технологическое оборудование	Альбомы IV, V
ТС	Теплоснабжение	То же
П	Пожаротушение	"
Э	Электротехническая часть	"
КА	Автоматика	"
ПОС	Проект организации работ	Альбомы VII, VIII
ЗС	Заказные спецификации	Альбом IX
С	Сметы	Альбом X

Проект выполнен с соблюдением действующих норм и правил, соответствует нормам и правилам взрывобезопасности и пожаробезопасности и обеспечивает безопасную эксплуатацию сооружения.

Главный инженер проекта Бальзак А.А.

Сводная спецификация

Марка	Обозначение	Наименование	Количество: Для районов с нормативной ветровой нагрузкой менее 70 кгс/м² — Для районов с сейсмичностью менее 8 баллов — Н/Э — на один	Н/Э — на все	Э — на один	Э — на все	Для районов с сейсмичностью 8 и 9 баллов — Н/Э — на один	Н/Э — на все	Э — на один	Э — на все	Для районов с нормативной ветровой нагрузкой 70 кгс/м² и более — Для районов с сейсмичностью менее 8 баллов — Н/Э — на один	Н/Э — на все	Э — на один	Э — на все	Для районов с сейсмичностью 8 и 9 баллов — Н/Э — на один	Н/Э — на все	Э — на один	Э — на все	Примечание
КЦ7-3	Серия 3.900-3 Выпуск 7	Железобетонное кольцо КЦ-7-3																	
КЦ7-9	Серия 3.900-3 Выпуск 7	Железобетонное кольцо КЦ7-9			1				1				1				1		
КЦО-1	Серия 3.900-3 Выпуск 7	Опорное кольцо КЦО-1			1				1				1				1		
КФ-1	КЖ-17	Фундаментное кольцо КФ-1									1		1						
КФ-2	КЖ-18	Фундаментное кольцо КФ-2					1		1						1		1		
ПФ-1	КЖ-18	Фундаментная плита ПФ-1					1		1						1		1		
П-1	КЖ-20	Плита П-1			1								1						
П-2	КЖ-20	Плита П-2							1								1		
Ф-1	КЖ-12	Фундамент Ф-1	4		4		4		4		4		4		4		4		
Люк	ГОСТ 3634-79	Люк чугунный диаметром 700 мм.			1				1				1				1		

1. Графы под обозначением „Н/Э" заполнены для резервуаров не предназначенных для хранения этилированных бензинов. Графы под обозначением „Э" заполнены для резервуаров, предназначенных для хранения этилированных бензинов.
2. При сейсмичности района строительства 8 и 9 баллов и ветровой нормативной нагрузке 70 кгс/м² и более вопрос анкеровки резервуаров решается индивидуально в каждом конкретном случае.

Исходные данные
(заполнить при привязке)

1. Скоростной напор ветра $q_0^н$ = [ ] [район]
2. Расчетная сейсмичность [баллов]
3. Количество привязываемых резервуаров [штук]

В том числе, предназначенных для хранения этилированных бензинов: [штук]

4. Материалы инженерно-геологических изысканий:

4.1

Инв. №			
Исполн.	Пирогов		
Вед. инж.	Соликская		
Н. контр.	Сафштейн		
Т. контр.	Пирогов		
Нач. отд.	Журавский		
ГИП	Бальзак		

Привязан

ТП704-1-166.84 КЖ

Резервуар стальной вертикальный цилиндрический для нефти и нефтепродуктов емкостью 1000 м³	Стадия	Лист	Листов
	Р	1	20
Общие данные.	Миннефтепром Южгипронефтепровод г. Киев		

Инв. № подл. | Подпись и дата | Взам. инв. №

Альбом III

Типовой проект 704-1-166.84

Пояснительная записка.

1. Общая часть.

1.1. Альбом типового проекта 704-1- стального вертикального цилиндрического резервуара емкостью 1000м³ содержит рабочие чертежи основания под резервуар, рекомендуемые к применению в маловлажных грунтах.

В проекте предусматриваются варианты конструкции основания для применения в районах с сейсмичностью 8 и 9 баллов. Основания резервуаров в особых грунтовых условиях (на просадочных грунтах, в зонах вечной мерзлоты, на плывунных грунтах, на подрабатываемых территориях и т.п.) должны выполняться по индивидуальным проектам.

В проекте предусматриваются варианты конструкции основания для резервуаров, предназначенных для хранения этилированных бензинов.

1.2 Возможность использования грунтов естественного залегания под основание резервуара, выполняемого по настоящему проекту, должна проверяться расчетом. Основные положения по расчету осадок резервуара приведены в настоящей записке.

Для обеспечения несущей способности основания основные расчетные характеристики (сцепление c и угол внутреннего трения φ) грунтов, расположенных под подушкой, должны располагаться внутри области; заштрихованной на приводимом ниже графике.

При более низких значениях характеристик грунтов несущая способность основания проверяется расчетом.

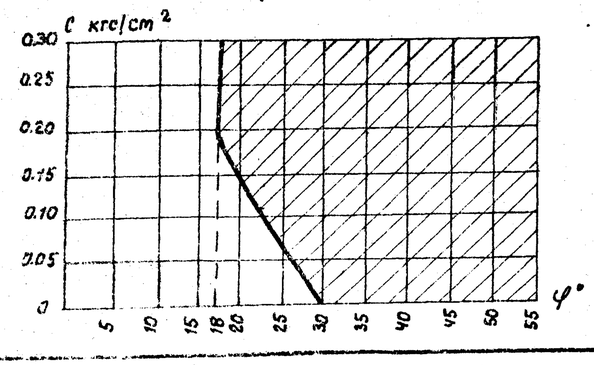

2. Требования к инженерно-геологическим изысканиям.

2.1 Инженерно-геологические изыскания должны выполняться в соответствии с техническим заданием проектной организации, в котором определятся состав, детальность и порядок проведения исследований.

2.2 Количество выработок должно обеспечивать полную картину геологического строения на глубину сжимаемой толщи под стенкой резервуара и в центре днища во всех случаях количество выработок под стенкой резервуара должно быть не менее четырех, расположенных на двух взаимно-перпендикулярных диаметрах.

Глубина выработок должна быть не менее 1.5R = 14 м.

2.3. В материалах инженерно-геологических изысканий должны быть приведены:

- геологическое строение и литологический состав сжимаемой толщи с указанием расчетных значений модуля деформации, объемного веса, угла внутреннего трения, сцепления, коэффициента фильтрации, пористости для каждой геологической разности.

В материалах инженерно-геологических изысканий для площадок средней и сложной категории инженерно-геологических условий должны четко просматриваться направления падения слоев или изменения их толщины.

Особое внимание следует обратить на необходимость оконтуривания линз и прослоев слабых грунтов, уточнение кровли поверхности скальных грунтов.

В материалах инженерно-геологических изысканий определяются гидрогеологические условия с прогнозом колебания условия грунтовых вод.

3. Конструктивные решения

3.1 Основание резервуара выполняется в виде грунтовой двухярусной подушки с кольцевым щебеночным фундаментом под стенкой резервуара. Для районов с нормативной ветровой нагрузкой 55 кгс/м² и более щебеночный кольцевой фундамент заменяется на железобетонный с закладными деталями для крепления анкерных устройств корпуса резервуара.

Для районов с сейсмичностью 8 и 9 баллов разработан уширенный железобетонный кольцевой фундамент.

3.2. Проектом предусмотрены шесть типов грунтовых подушек, применяемых при привязке в зависимости от фильтрационных свойств естественного основания и согласований со строительной организацией.

3.3 Проектом предусматривается три типа конструкции отмосток и покрытия площадки под шахтную лестницу.

3.4 В соответствии с требованиями СНиП II-91-77 в основаниях резервуаров, предназначенных для хранения этилированных бензинов, предусматриваются сплошные железобетонные плиты с общим уклоном i = 0.02 к дренажному приямку, располагаемому под центром днища. Возможные утечки по железобетонной плите, покрытой полиэтиленовой пленкой, через приямок и дренажную трубу отводятся к контрольному колодцу, располагаемому за пределами отмостки.

(Продолжение смотреть на листе КЖ-3).

Взам. инв. № | Подп. и дата | Инв. № подл.

Привязан

Инв. №

Испол.	Пирогов		
Гл.инж.	Яличкая		
Н.контр.	Гофилейн		
Гл.контр.	Сухенко		
Нач.отд.	Журатский		
ГИП	Бальзак		

Т.П. 704-1-166.84 КЖ

Резервуар стальной вертикальный цилиндрический для нефти и нефтепродуктов емкостью 1000 м³

Стадия	Лист	Листов
Р	2	

Пояснительная записка. Лист 1.

Гипронефтепровод Южгипронефтепровод г. Киев

4. Материалы.

4.1. Для грунтовых подушек применяются послойно уплотненные суглинки, пески, песчано - гравийные смеси.

4.2. Подготовки, отмостки, фундаменты и покрытие площадки под шахтную лестницу выполняются из бетона марки 100.

Кольцевые фундаменты и плиты под днищем резервуаров, предназначенных для хранения этилированных бензинов, выполняются из бетона марки 150 (для районов с сейсмичностью менее 8 баллов) и марки 200 (для районов с сейсмичностью 8 и 9 баллов).

4.3. Рабочая арматура в кольцевых фундаментах и в плитах под площадками приёмо - раздаточных трубопроводов - класса A III, распределительная и монтажная - класса A I.

Плиты в основаниях резервуаров для этилированных бензинов армируются рулонными сетками.

5. Производство работ.

5.1. Работы по возведению оснований резервуаров должны выполняться по специальному проекту производства работ, разрабатываемому генподрядчиком на основании настоящего проекта, привязанного к конкретным условиям строительства, проекта организации строительства и с учетом требований соответствующих нормативных документов на отдельные виды работ.

5.2. Наблюдение за качеством выполняемых работ по устройству основания резервуара проводится заказчиком, технической инспекцией, авторским надзором, геотехнической или строительной лабораторией генподрядчика. При несоблюдении требований проекта или технологической схемы производства работ контролирующие инстанции делают соответствующие записи в журнале производства работ. Сдача-приёмка основания под монтаж резервуара производится комиссией по данным журнала производства работ, исполнительной схемы основания, результатам послойного контроля за плотностью и однородностью подушки.

6. Указания по привязке альбома.

В общем случае, когда альбом III привязывается к нескольким резервуарам, входящим в состав резервуарного парка, рекомендуется придерживаться следующей последовательности работ при привязке:

6.1. По генеральному плану резервуарного парка (вертикальная планировка) для каждого резервуара определяется схема основания из набора типовых схем, приведенных на листах КЖ-9, КЖ-10. При необходимости, для отдельных резервуаров разрабатывается индивидуальная схема основания. Таблицы к привязанным схемам заполняются конкретными данными (кроме отметки дна котлована, которая заполняется после расчета осадок резервуара).

6.2. На основании исходных данных по району строительства, технологического задания, имеющихся материалов согласованию со строительной организацией назначается тип подушки, тип отмостки и заполняется основная таблица привязки оснований на листе КЖ-11.

6.3. Привязываются площадка и фундаменты под шахтную лестницу (лист КЖ-12).

6.4. На основании изучения материалов инженерно-геологических изысканий для каждого резервуара, резервуары объединяются в расчетные группы по признаку идентичности инженерной геологии и по каждой группе назначается расчетный резервуар, находящийся в наиболее неблагоприятных условиях. Необходимо, по-возможности, стремиться к минимальному количеству расчетных групп. Для резервуарных парков, располагающихся на площадках с простой категорией сложности инженерно-геологических условий, как правило, следует все резервуары объединять в одну расчетную группу. При двух-трех расчетных группах для каждого расчетного резервуара выполняются копии листов КЖ-6, КЖ-7, КЖ-8, которым присваиваются соответственно марки КЖ-6/1 КЖ-7/1, КЖ-8/1, КЖ-6/2 и т.д.

Все расчетные листы включаются только в архивный экземпляр привязанного альбома.

6.5. Для каждого расчетного резервуара назначается толщина первого яруса подушки и выполняется расчет осадок резервуара, обосновывающий её.

В том случае, если разница в полученных значениях толщин подушек двух расчетных резервуаров будет менее 30см, две расчетные группы следует объединить в одну, т.е. принимать для каждого резервуара обеих групп наибольшее из двух полученных значений толщины первого яруса.

Расчет осадок выполняется согласно указаний раздела 7 настоящей записки и расчетных листов КЖ-4; КЖ-5.

6.6. В случае, если в пределах сжимаемой толщи все литологические разности имеют модуль деформации $E \geq 100$ кгс/см², расчет осадок рекомендуется выполнять по методу линейно - деформируемого слоя конечной толщины (Приложение 3 СНиП II-15-74, пункты 9 и 10). Выполненное основание должно соответствовать требованиям пунктов 4.7 и 4.8 СНиП III-18-75.

Альбом III

Типовой проект 704-1-166.84

Инв.№ подл. | Подпись и дата | Взам. инв.№

Привязан			
Инв.№			

Исполн.	Пирогов		Т.П. 704-1-166.84 КЖ	
Вед. инж.	Салицкая			
Н. контр.	Софштейн			
Т. контр.	Суженко			
Нач. отд.	Журомский			
ГИП	Бальзак		Резервуар стальной вертикальный цилиндрический для нефти и нефтепродуктов емкостью 1000 м³	Стадия: Р; Лист: 3; Листов:
			Пояснительная записка. Лист 2.	Миннефтепром Южгипронефтепровод г. Киев

7. Основные положения по расчету осадок основания

7.1 Целью расчета осадок основания является проверка надежности типовой конструкции подушки, назначаемой при привязке. При этом следует стремиться к обоснованию минимальной толщины первого яруса подушки.

7.2. Исходными данными для расчета осадок при привязке альбома служат:

- инженерно-геологические изыскания;
- генеральный план резервуарного парка с отметками окраек днищ резервуаров;
- размещение узлов подключения к резервуарам приемно-раздаточных трубопроводов;
- допускаемая осадка корпуса резервуара [$S_{подкл.}$]

7.3. При привязке нескольких резервуаров (в составе резервуарного парка), которые могут быть разбиты на отдельные группы, каждая из которых характеризуется идентичными инженерно-геологическими условиями, расчет осадок допускается выполнять для одного, расчетного, - резервуара группы, находящегося в наиболее неблагоприятных условиях с точки зрения однородности и прочности грунтов, слагающих основание.

7.4. Глубина активной зоны (нижняя граница сжимаемой толщи) исчисляется от уровня центра днища и определяется из условия:

$$\sigma(m) = K P_б(m) \quad \ldots (1) \text{ где } m = z/R$$

- безразмерная координата

$\sigma(m) = q\,\alpha_0(m)$ - уплотняющее давление на глубине $z = mR$ под центром днища

$P_б(m)$ - бытовое давление на глубине $z = mR$;

$K = 0.5$

q - расчетная нагрузка в уровне днища.

$\alpha_0(m)$ - функция рассеивания напряжений под центром загруженного равномерно-распределенной нагрузкой круга.

После преобразований условие (1) приобретает вид параметрического уравнения семейства прямых в системе прямоугольных координат C, B.

$$C = \frac{\alpha_0(m)}{m} + \frac{1}{m} B \ldots\ldots (1a), \text{ где}$$

$$C = \frac{K \gamma_{ср} R}{q} \ldots (2); \qquad B = \frac{K \gamma_{ср} H}{R} \ldots\ldots (3)$$

В формулах (2) и (3):

$\gamma_{ср.}$ - усредненный объемный вес грунта в пределах активной зоны.

H - высота подушки над планировочной отметкой.

Номограмма для определения безразмерной координаты нижней границы активной зоны

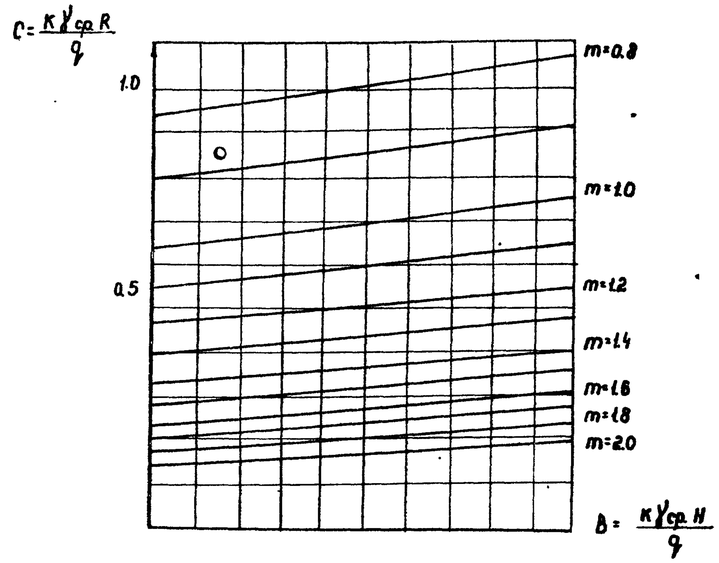

Глубина активной зоны определяется по формуле:

$z_a = m_a R \ldots (4)$, где

m_a - значение безразмерной координаты, определенное по номограмме.

Если найденная по формуле (4) нижняя граница сжимаемой толщи заканчивается в слое грунта с модулем деформации $E < 50$ кгс/см² или если такой слой залегает непосредственно ниже этой границы, он должен быть включен в состав сжимаемой толщи, но не более, чем на глубину, соответствующую значению $K = 0.1$ в формуле (1) и в формулах (2) и (3).

Последовательность выполнения вычислительных операций (алгоритм) при определении величины z_a приведена на листе КЖ-7.

7.5. Осадка отдельной точки основания определяется по методу послойного суммирования с использованием интегральных функций рассеивания напряжений $A(m) - \int_0^m \alpha(t)\,dt$.

При этом, основная расчетная формула (5) Приложения 3 СНиП II-15-74 принимает вид.

$$S = \beta R q \sum_{i=1}^{n} \frac{A_i - A_{i-1}}{E_i} \ldots (5), \text{ где}$$

$\beta = 0.8$ - безразмерный коэффициент,

n - количество различных слоев грунта в пределах сжимаемой толщи.

A_i - значение функции на границах, разделяющих слой

Значения функций $A_0 = A_0(m)$ - для центра и $A_1 = A_1(m)$ - для контурной точки круга, загруженного равномерно распределенной нагрузкой q, приведены в нижеследующей таблице.

Интегральные функции рассеивания и напряжений

$A_0(m) = \int_0^m \alpha_0(t)\,dt$			$A_1(m) = \int_0^m \alpha_1(t)\,dt$		
$m = z/R$	A_0	V_0	$m = z/R$	A_1	V_1
0	0.000	0.995	0	0.000	0.485
0.2	0.199	0.975	0.2	0.097	0.450
0.4	0.394	0.905	0.4	0.187	0.420
0.6	0.575	0.840	0.6	0.271	0.380
0.8	0.737	0.700	0.8	0.347	0.350
1.0	0.877	0.595	1.0	0.417	0.315
1.2	0.996	0.505	1.2	0.480	0.285
1.4	1.097	0.425	1.4	0.537	0.260
1.6	1.182	0.360	1.6	0.589	0.230
1.8	1.254	0.310	1.8	0.635	0.205
2.0	1.316		2.0	0.676	

Примечание: промежуточные значения функций определять по линейной интерполяции, используя табличные значения коэффициент V.
Если $m = m_{табл.} + \Delta m$, то $A(m) = A(m_{табл.}) + V\,\Delta m$

Привязан

Инв. N

Исполн.	Пирогов	
Вед. инж.	Гамицкая	
Н. контр.	Гофштейн	
Т. контр.	Сухенко	
Нач. отд.	Коротский	
ГИП	Бельзак	

Т. п. 704-1-166.84 КЖ

Резервуар стальной, вертикальный цилиндрический для нефти и нефтепродуктов емкостью 1000 м³

Стадия	Лист	Листов
Р	4	

Пояснительная записка. Лист 3.

Миннефтепром Южгипронефтепровод г. Киев

Взам. инв. N | Подпись и дата | Инв. N подл.

7.6 Нормирование осадок оснований резервуаров принято в соответствии с письмом ЦНИИ Проектстальконструкция от 02.02.84г N 27-34/2

Осадки и крен резервуара должны удовлетворять следующим условиям:

Условие 1

Максимальная разность осадок между двумя диаметрально противоположными точками (общий крен резервуара) не должна превышать 0.005 R

$$\theta_{max} = \frac{S_{max} - S_{min}}{2R} \leq [\theta] = 0.005 \qquad (6)$$

Условие 2

Разность между осадкой основания под центром резервуара и минимальной осадкой под стенкой не должна превышать 0.008R:

$$t_{max} = S_0 - S_{min} \leq [t] = 0.008R \qquad (7)$$

Условие 3

Осадка стенки резервуара в точке подключения приёмно-раздаточных трубопроводов должна удовлетворять условию:

$$S_T^P = S_T - S_T^f \leq \frac{A_n R_y - P_K}{P_1} \qquad (8),$$

где:

$$P_K = (Q_K L_n + 2M_K)\frac{\alpha_M}{r_n} + \alpha_N N_K \qquad (8а)$$

P_K- приведенное компенсационное усилие, передающееся от трубопровода на резервуар

$$P_1 = (Q_1 L_n + 2M_1)\frac{\alpha_M}{r_n} + \alpha_N N_1 \qquad (8б)$$

P_1-приведенное деформационное усилие, передающееся от трубопровода на резервуар при единичной осадке стенки резервуара в точке сопряжения с трубопроводом, $S_T = 1$.

В формулах (8), (8а), (8б):

A_n – площадь сечения стенки патрубка

R_y – расчетное сопротивление стали патрубка

r_n – радиус срединной поверхности стенки патрубка

L_n-длина патрубка

α_M=60; α_N=120-коэффициэнты концентрации напряжений

S_T^f - часть осадки S_T, реализуемая при гидроиспытаниях (см. п. 7.7.3)

S_T^f-расчетная часть осадки S_T (см. п. 7.7.3), реализуемая после гидроиспытаний (см. п. 7.7.3)

Компенсационные усилия M_K, Q_K, N_K и усилия M_1, Q_1, N_1 определяются механическими расчетами трубопроводов в составе механо-монтажной части проекта трубопроводов и являются необходимыми исходными данными для проверки выполнения условия 3.

7.7 При значениях θ_{max}, t_{max}, S_T, не удовлетворяющих условиям 1, 2, 3 (или одному из них) снижение осадок и крена может быть достигнуто следующими мероприятиями:

7.7.1 Увеличением толщины и жесткости подушки.

7.7.2 Уменьшением жесткости подсоединяемого к резервуару трубопровода в вертикальной плоскости, уменьшением компенсационных усилий за счет изменения его конфигурации.

7.7.3 Проведением гидростатических испытаний резервуара с использованием временного гибкого водовода и жестким подсоединением трубопроводов после испытаний.

В этом случае, как при проверке условия 3, так и при механических расчетах трубопроводов, в расчёт принимается осадка S_T^P, равная той части осадки S_T, которая реализуется после стационарного соединения трубопровода с резервуаром: $S_T^P = S_T - S_T^f$

При этом, необходимое время выдержки резервуара под гидростатической нагрузкой, соответствующее величине S_T^f, определяется консолидационными расчетами сжимаемой толщи.

Схема к определению осадок и крена резервуара

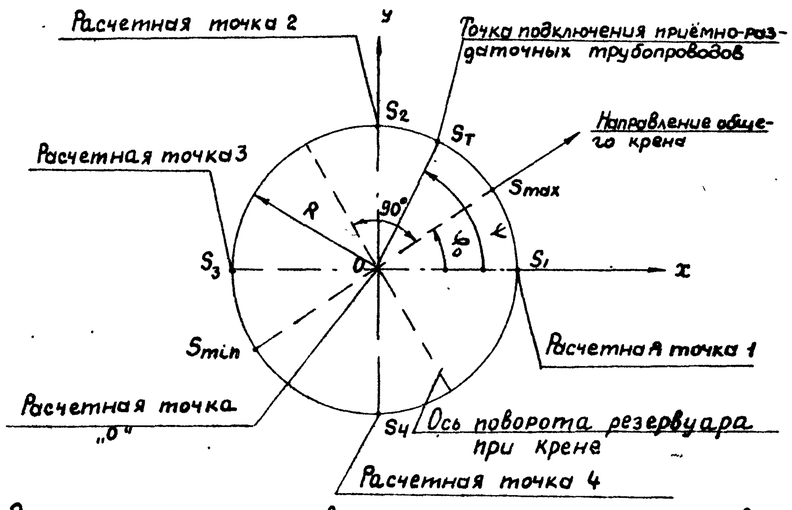

Расчетная схема основания для расчета при привязке приведена на листе КЖ-6.

7.8 Последовательность расчета осадок при привязке типового проекта:

7.8.1 По данным материалов инженерно-геологических изысканий резервуарный парк разбивается на группы резервуаров по признаку идентичности инженерной геологии и по каждой группе устанавливается номер расчетного резервуара. При привязке одного резервуара эта операция отпадает.

7.8.2 На листе КЖ-6 наносится геология расчетного резервуара, наносятся расчетные точки и точка подключения приёмно-раздаточных трубопроводов.

7.8.3 На листе КЖ-6 заполняется таблица данных по грунтам, слагающим основание, и определяется глубина активной зоны по алгоритму на листе КЖ-7.

7.8.4 По табличной форме на листе КЖ-7 выполняется расчет осадок для каждой расчетной точки, в результате которого определяются значения $S_0 \div S_4$

7.8.5 В последовательности, приведенной на листе КЖ-8, производится расчет, в результате которого определяются:

- максимальная осадка S_{max};
- минимальная осадка S_{min};
- крен θ_{max};
- направление крена φ_0;
- осадка в точке подключения приёмно-раздаточных трубопроводов S_T.

7.8.6 Производится проверка выполнения условий 1÷3 и, в случае необходимости, выполняются рекомендации пункта 7.7 с соответствующими пересчетами.

Альбом

Типовой проект 704-1-166.84

Взам. инв. N | Подп. и дата | Инв. N подл.

Привязан

Инв. N°

Исполн.	Пирогов		
Рук. гр.	Галицкая		
Н. контр.	Гофштейн		
Т. контр.	Сухенко		
Нач. отд.	Жуковский		
ГИП	Бальзак		

Т.П. 704-1-166.84 КЖ

Резервуар стальной вертикальный цилиндрический для нефти и нефтепродуктов емк. 1000м³

Пояснительная записка. Лист 4

Стадия	Лист	Листов
Р	5	

Миннефтепром Южгипронефтепровод г. Киев

7.8.7 Если ни одно из мероприятий пункта 7.7 не приводит к приемлемому результату (т.е. требует выполнения мощных подушек глубиной более 3,0м, длительных сроков выдержки резервуаров под гидростатической нагрузкой, сложных решений по обвязке резервуара трубопроводами), следует разрабатывать индивидуальный проект основания под резервуар (свайный ростверк, искусственное закрепление грунтов сжимаемой толщи и т.д.)

7.9. Полученное в результате расчета значение осадки S_T и её слагаемые S_T^{r}, S_T^{p} передаются подразделению, разрабатывающему механо-монтажную часть проекта технологических трубопроводов, для учета при механических расчетах трубопроводов осадки резервуара S_T^{p}, как деформационной нагрузки на трубопровод.

7.10. Исходные данные по инженерной геологии

Нумерация и условное обозначение грунта по материалам инженерно-геологических изысканий.	Наименование грунта	Расчетные значения	
		Модуль деформации E тс/м²	Объемный вес γ тс/м³

Исходные данные приняты по материалам инженерно-геологических изысканий;
арх. № [ ]

8.2 Геологические колонки
(заполнить при привязке)

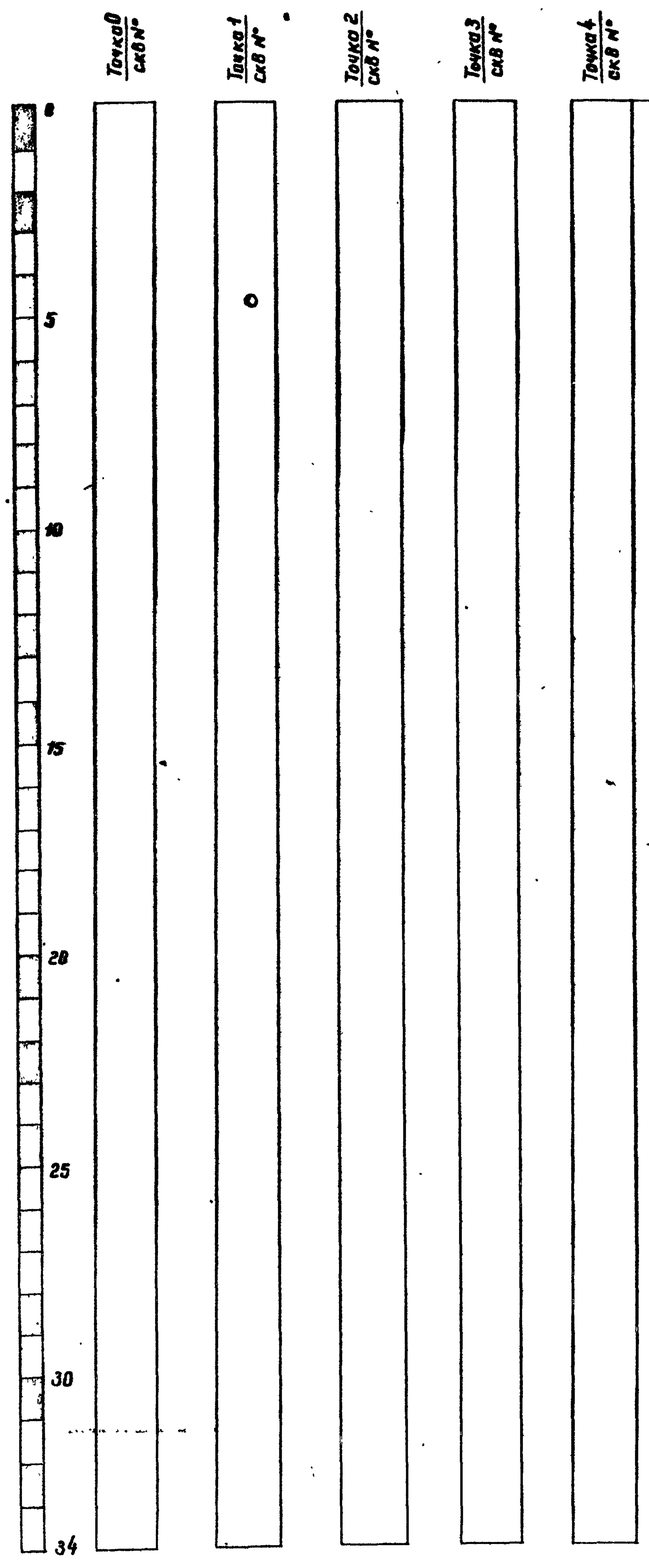

После определения Za (алгоритм на листе КЖ-7) отчертить нижнюю границу сжимаемой толщи во всем колонках

9. Расчетная схема резервуара

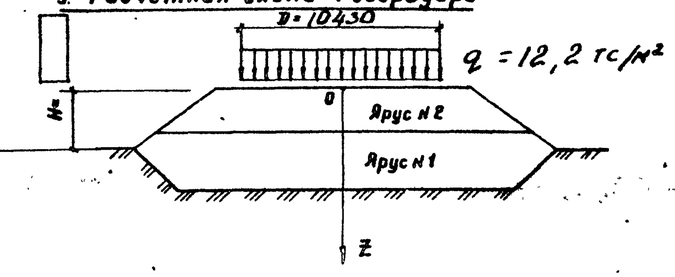

Расположение расчетных точек и узла подключения трубопроводов
(наносятся при привязке)

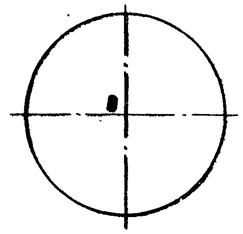

1. Настоящий лист является составной частью расчета осадок основания и заполняется при привязке только в архивном экземпляре альбома III.
2. В качестве расчетных приняты инженерно-геологические условия резервуара № [ ] Результаты расчета распространяются на группу, включающую резервуары №№ [ ]
3. При нескольких расчетных грунтах резервуаров для каждой группы выполняются копии листов КЖ-6,7,8, которым присваиваются соответственно марки КЖ-6/1, 7/1, 8/1, КЖ 7/2 и т.д.

Привязан

Инв. №

Исполн.	Пировов		
Вед.инж.	Галицкая		
Н.контр.	Гофштейн		
Т.контр.	Сухенко		
Нач.отд.	Журонский		
ГИП	Бальзак		

ТП 704-1-166.84 КЖ

Резервуар стальной вертикальный цилиндрический для нефти и нефтепродуктов емкостью 1000 м³

Стадия	Лист	Листов
Р	6	

Расчетный лист 1

Миннефтепром Южгипронефтепровод г. Киев

Инв. № подл. | Подпись и дата | Взам. инв. №

10. Расчет осадок

10.1 Определение глубины активной зоны

Глубина активной зоны определяется расчетом по приводимому ниже алгоритму. Перед началом расчета необходимо заполнить графы 1÷5 для расчетной точки „0."

Номер операций	Описание операции	Выполнение операции
1	Вычислить $Z_a = 1{,}5\,R$	$Z_a =$
2	Определить индекс n из условия $Z_n \geq Z_a \geq Z_{n-1}$	$n =$
3	Вычислить: $\gamma_{cp} = \frac{1}{Z_a}\left[\gamma_1 h_1 + \gamma_2 h_2 + \dots + Z_a - Z_{n-1}\right]$	$\gamma_{cp} = \frac{1}{\ }[$
4	Вычислить: $C = 0{,}5\,\gamma_{cp} R / q$	$C =$
5	Вычислить: $B = 0{,}5\,\gamma_{cp} H / q$	$B =$
6	По номограмме на листе КЖ-4 определить m_a	$m_a =$
7	Вычислить: $Z_a = m_a R$	$Z_a =$
8	Определить индекс n из условия $Z_n \geq Z_a \geq Z_{n-1}$	$n =$
9	Если значение n совпадает с предыдущим значением n - идти к операции 10, иначе - повторить операции 3÷8	
10	Принять значение глубины активной зоны, равной вычисленной в операции 7. Конец.	$Z_a =$

10.2 Глубина активной зоны принимается одинаковой для всех расчетных точек и равной значению Z_a, определенному в пункте 10.1. По определенному значению Z_a для каждой расчетной точки устанавливается область суммирования в таблице вычисления осадок и заполняются графы 1÷5 (для точки „0" заполнены ранее, см пункт 10.1).

10.3 Вычисление осадок для расчетных точек 0, 1, 2, 3, 4

Номер расчетной точки основания	Порядковый номер слоя	Тип подушки, номер слоя по инженерной геологии	Модуль деформации E тс/м²	Координата нижней границы слоя z_i м	Безразмерная координата $m_i = z_i / R$	Значение функции $A_i = A(m_i)$	$\Delta s_i = \frac{A_i - A_{i-1}}{0{,}001 E_i}$	$s = \sum_{i=1}^{n} \Delta s_i$	Осадка $S = 0{,}001 \beta R q s$
1	2	3	4	5	6	7	8	9	10

Продолжение таблицы вычисления осадок для расчетных точек

1	2	3	4	5	6	7	8	9	10

1. Настоящий лист является составной частью расчета осадок и заполняется при привязке только в архивном экземпляре альбома III.

Привязан

Инв. №

Исполн.	Вирогов	
Вед.инж.	Галицкая	
Н.контр.	Гофштейн	
Т.контр.	Сухенко	
Нач.отд.	Журанский	
ГИП	Бальзак	

ТП 704-1-166.84 КЖ

Резервуар стальной вертикальный цилиндрический для нефти и нефтепродуктов емкостью 1000 м³

Стадия	Лист	Листов
Р	7	

Расчетный лист

Киннефтепром Южгипронефтепровод г. Киев

Инв. № подл. | Подпись и дата | Взам. инв. №

10.4 Вычисление осадок S_{max}, S_{min}, S_T, а также крена резервуара θ и его направления φ_0 выполнять по приводимому ниже алгоритму:

Исходные данные

1. Осадки расчетных точек р-ра (см. лист пояс. 7)

S_1 = [ ] м; S_2 = [ ] м; S_3 = [ ] м; S_4 = [ ] м; S_0 = [ ] м

2. Расчетная нагрузка q = т/м²
3. Радиус резервуара R = м
4. Угол подключения приемо-раздаточных тр-дов ψ = [ ]

Алгоритм определения S_{max}, S_{min}, S_T, θ, φ_0

Номер операции	Описание операции	Выполнение операции
1	Вычислить: $\lambda_1 = \frac{Rq}{2S_1}$; $\lambda_2 = \frac{Rq}{2S_2}$; $\lambda_3 = \frac{Rq}{2S_3}$; $\lambda_4 = \frac{Rq}{2S_4}$	λ_1 = ____ λ_2 = ____ λ_3 = ____ λ_4 = ____
2	Вычислить: $a = \frac{\pi}{2}(\lambda_1+\lambda_2+\lambda_3+\lambda_4)$; $a_1 = \frac{4}{\pi}(\lambda_1-\lambda_3)$; $a_2 = \frac{4}{\pi}(\lambda_2-\lambda_4)$; $b = \frac{1}{4\pi}[(\pi^2+4)(\lambda_1+\lambda_3)+(\pi^2-4)(\lambda_2+\lambda_4)]$; $c = \frac{1}{4\pi}[(\pi^2+4)(\lambda_2+\lambda_4)+(\pi^2-4)(\lambda_1+\lambda_3)]$	$a = \frac{\pi}{2}($ $a_1 = \frac{4}{\pi}($ $a_2 = \frac{4}{\pi}($ $b = \frac{1}{4\pi}[(\pi^2+4)$ $c = \frac{1}{4\pi}[(\pi^2+4)($

Продолжение алгоритма

Номер операции	Описание операции	Выполнение операции
3	Вычислить: $B = \frac{a_1}{c}$; $F = \frac{a_2}{c}$	B = ____ F = ____
4	Вычислить: $\Phi = \sqrt{B^2+F^2}$	$\Phi = \sqrt{\quad}$
5	Вычислить $D = \frac{1}{a - a_1 B - a_2 F}$	D = ____
6	Вычислить: $\theta = \pi q \cdot D \cdot \Phi$	θ =
7	Вычислить: $tg\,\varphi_0 = \frac{F}{B}$	$tg\,\varphi_0$ = ____
8	Вычислить: $S_{max} = \pi R q D(1+\Phi)$	S_{max} =
9	Вычислить: $S_{min} = \pi R q D(1-\Phi)$	S_{min} =
10	Вычислить: $S_T = \pi R q D(1 - B\cos\psi - F\sin\psi)$	S_T =
11	Вычислить $t_{max} = S_0 - S_{min}$	t_{max} =
	Конец	

10.5 Результат расчета нанести на расчетную схему (лист КЖ-6).

10.6 Проверка выполнения условий 1-2

θ = [ ] $\leq [\theta]$ = (условие 1)

t_{max} = [ ] $\leq [t]$ = 0.008 (условие 2)

10.7 Проверка выполнения условия 3

Исходные данные:

$M_к$ = [ ]; $Q_к$ = [ ]; $N_к$ = [ ]

M_1 = [ ] Q_1 = [ ] N_1 = [ ]

L_a = [ ] $\eta_п$ = [ ] $A_п$ = [ ]

R_y = [ ]

$P_к$ =

P_1 =

$\frac{A_п R_y - P_к}{P_1}$ = ____ >

10.8 Выводы:

$S_T^г$ = [ ] $S_T^р$ = [ ]

Альбом III

Типовой проект 704-1-166.84

Инв. N подл.	Подпись и дата	Взам. инв. N

Привязан

Инв. N

Исполн.	Пирогов		Т.П. 704-1-166.84 ПЖ
Рук. гр.	Балицкая		
Н. контр.	Хуторецкая		
Т. контр.	Сукенко		
Нач. отд.	Журопский		
ГИП	Бальзак		

Резервуар стальной вертик. цилиндрический для нефти и нефтепродуктов емк. 1000 м³

Стадия	Лист	Листов
Р	8	

Расчетный лист 3

Миннефтепром Южгипронефтепровод г. Киев

Копировал Зена

Формат 24

Альбом III

Типовой проект 704-1-166.84

Схемы оснований резервуаров на подсыпаемых площадках.

Вариант I. Рытьё котлованов и устройство основания выполняются до работ по вертикальной планировке.

Схема 1

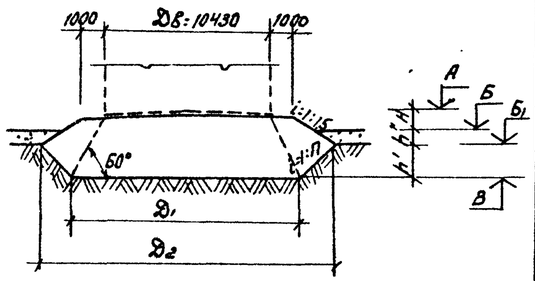

Параметры схемы основания		Номера привязываемых резервуаров				
Размеры мм и откосы котлована	h'					
	h''					
	H					
	1:П					
	D1					
	D2					
Отметки м	А					
	Б					
	Б1					
	В					

Схема 2

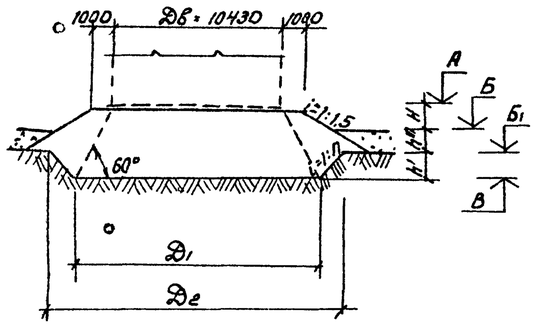

Параметры схемы основания		Номера привязываемых резервуаров				
Размеры мм и откосы котлована	h'					
	h''					
	H					
	1:П					
	D1					
	D2					
Отметки м	А					
	Б					
	Б1					
	В					

Схема 3

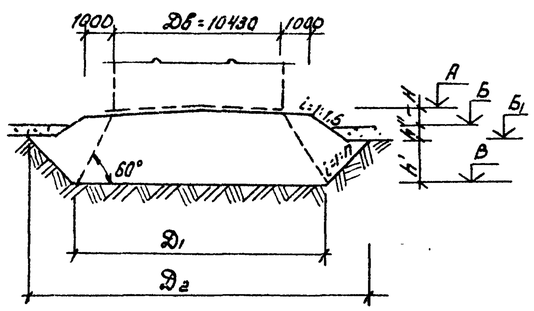

Параметры схемы основания		Номера привязываемых резервуаров				
Размеры мм и откосы котлована	h'					
	h''					
	H					
	1:П					
	D1					
	D2					
Отметки м	А					
	Б					
	Б1					
	В					

Вариант II. Рытьё котлованов и устройство основания выполняются после работ по вертикальной планировке.

Схема 4

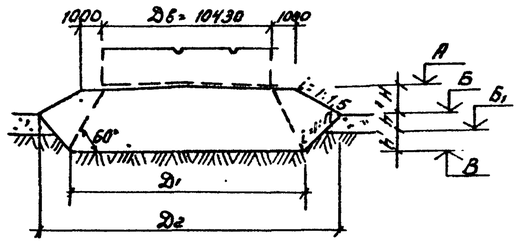

Параметры схемы основания		Номера привязываемых резервуаров				
Размеры мм и откосы котлована	h'					
	h''					
	H					
	1:П					
	D1					
	D2					
Отметки м	А					
	Б					
	Б1					
	В					

Схема 5

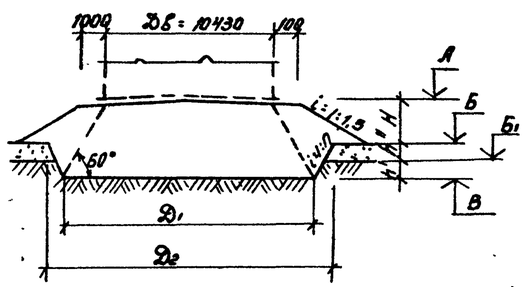

Параметры схемы основания		Номера привязываемых резервуаров				
Размеры мм и откосы котлована	h'					
	h''					
	H					
	1:П					
	D1					
	D2					
Отметки м	А					
	Б					
	Б1					
	В					

Схема 6

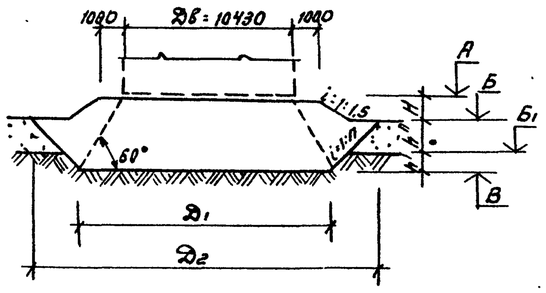

Параметры схемы основания		Номера привязываемых резервуаров				
Размеры мм и откосы котлована	h'					
	h''					
	H					
	1:П					
	D1					
	D2					
Отметки м	А					
	Б					
	Б1					
	В					

1. Отметки А, Б, Б1 и размеры h'', H принимаются в соответствии с проектом генерального плана.
2. Отметка дна котлована В и глубина h определяются по результатам расчета осадок резервуара.
3. Уклон откосов котлована 1:П принимается по материалам инженерно-геологических изысканий.
4. Вариант схемы основания (I или II) согласовывается с строительной организацией.

В случае значительной толщины подсыпки следует отдавать предпочтение варианту I, как экономически более целесообразному.

5. Схемы оснований на подсыпаемых косогорных участках разрабатываются индивидуально и при привязке альбома включаются в состав проекта.

Инв. № подл. | Подпись и дата | Взам. инв. №

Привязан

Инв. №

Исп. дн.	Пирогов	
Вед. инж.	Галицкая	
Н. контр.	Дофштейн	
Т. контр.	Сухенко	
Нач. отд.	Журомский	
ГИП	Бальзак	

ТП 704-1-166 84 КЖ

Резервуар стальной вертикальный цилиндрический для нефти и нефтепродуктов емкостью 1000 м³

Схемы оснований NN 1÷6

Стадия	Лист	Листов
Р	9	

Миннефтепром

Укрнефтепроект г. Киев

Типовой проект 704-1-166.84 Альбом III

Схемы оснований резервуаров на спланированной (срезка) площадке

Схема 7

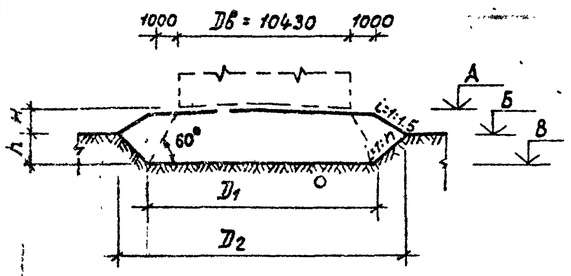

Параметры схемы основания		Номера привязываемых резервуаров				
Размеры мм и откосы котлована	h					
	H					
	1:n					
	D1					
	D2					
Отметки м	A					
	Б					
	В					

Схема 8

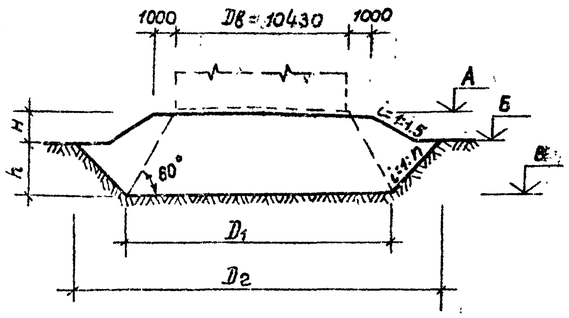

Параметры схемы основания		Номера привязываемых резервуаров				
Размеры мм и откосы котлована	h					
	H					
	1:n					
	D1					
	D2					
Отметки м	A					
	Б					
	В					

Схема 9

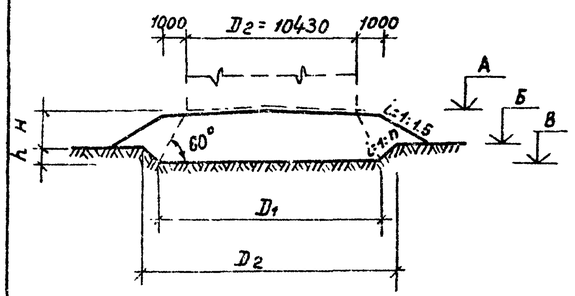

Параметры схемы основания		Номера привязываемых резервуаров				
Размеры мм и откосы котлована	h					
	H					
	1:n					
	D1					
	D2					
Отметки м	A					
	Б					
	В					

Схемы оснований резервуаров на неспланированной площадке

Схема 10

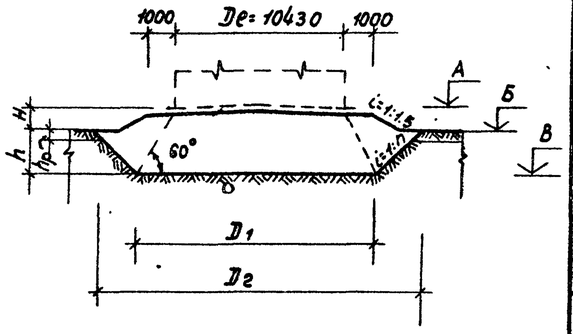

Параметры схемы основания		Номера привязываемых резервуаров				
Размеры мм и откосы котлована	h					
	H					
	hp					
	1:n					
	D1					
	D2					
Отметки м	A					
	Б					
	В					

Схема 11

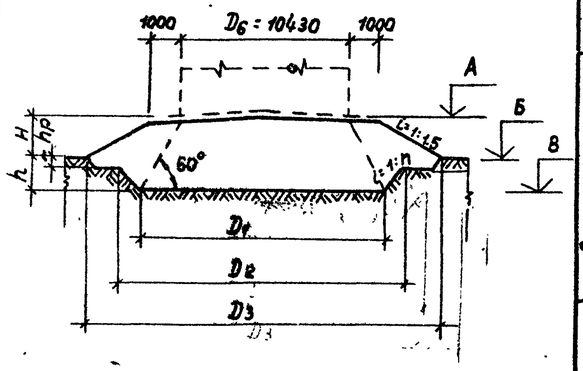

Параметры схемы основания		Номера привязываемых резервуаров				
Размеры мм и откосы котлована	h					
	H					
	hp					
	1:n					
	D1					
	D2					
	D3					
Отметки м	A					
	Б					
	В					

1. Отметки А, Б и высота Н принимаются в соответствии с проектом генерального плана.

2. Отметка дна котлована В и глубина h определяются по результатам расчета осадок резервуара.

3. Уклон откосов котлована 1:n принимается по материалам инженерно-геологических изысканий.

4. Схемы оснований на косогорных участках разрабатываются индивидуально и включаются в состав привязанного альбома III.

Привязан

Инв. №

Исполн.	Пирогов		
Вед. инж.	Сапицкая		
Н. контр.	Гофштейн		
Т. контр.	Сухенко		
Нач. отд.	Жаратский		
ГИП	Бальзак		

ТП 704-1-166 84 КЖ

Резервуар стальной вертикальный цилиндрический для нефти и нефтепродуктов емкостью 10 000 м³

Стадия	Лист	Листов
Р	10	

Схемы оснований №№ 7 ÷ 11

Миннефтепром Южгипронефтепровод г. Киев

Инв. № подл. | Подпись и дата | Взам. инв. №

Типовой проект 704-1-166.84 Альбом-III

1 - 1

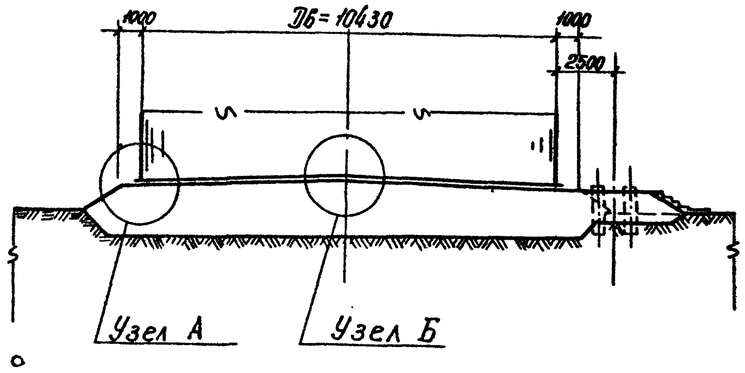

2-2

(только для районов с сейсмичностью 8 и 9 баллов)

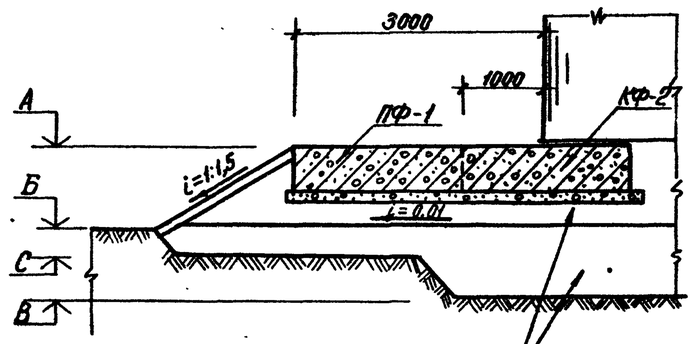

Тип подушки указан в таблице привязки на данном листе

План основания

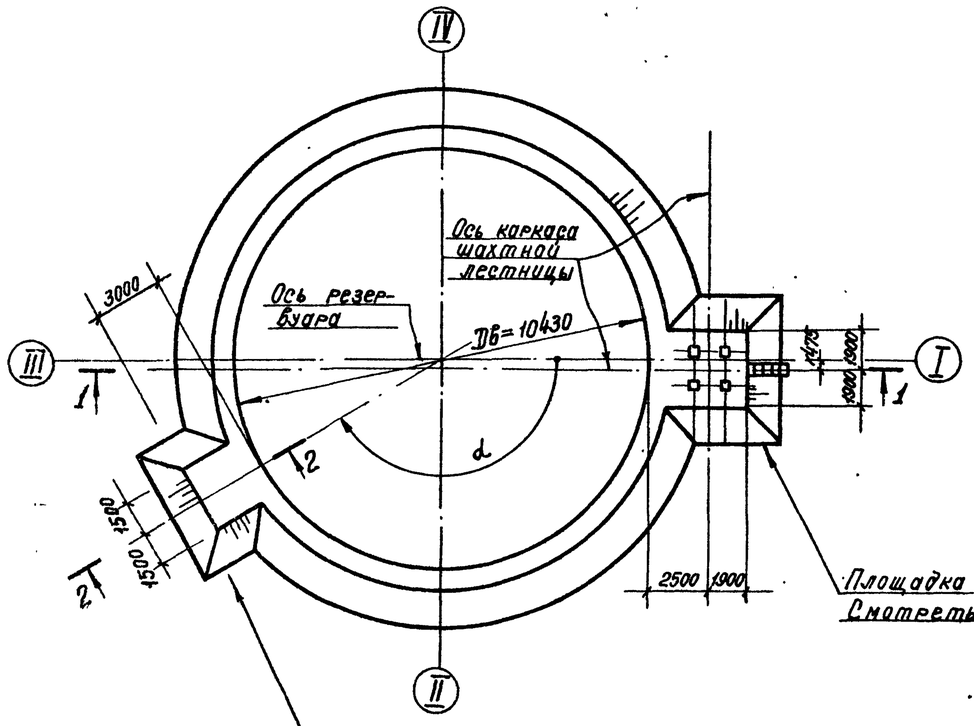

Площадка и фундаменты под шахтную лестницу Смотреть лист КЖ-12

Площадка под узел подключения приемо-раздаточных трубопроводов. Выполнять только для районов с сейсмичностью 8 и 9 баллов.

Основная таблица привязки оснований

Номер позиции резервуара по генплану	Номер схемы основания (КЖ-9, КЖ-10)	Конструктивные решения основания				Привязка узла подключения приёмо-раздаточных трубопроводов α°	Примечание
		Тип детали узла „А" (КЖ-14, 15)	Тип детали узла „Б" (КЖ-16)	Тип подушки (КЖ-13)	Тип отмостки (КЖ-13)		
1÷4	2	А.1	Б.1	4	II	90°	Расчетный резерв. №2

1. В таблице привязки последняя строчка заполнена как пример и при привязке вычеркивается.
2. Значения отметок на сечении 2-2 приведены в таблице к привязанной схеме основания (листы КЖ-9,10). Отметка „С" приведена в таблице привязки на листе КЖ-12.
3. Тип подушки при привязке назначается в зависимости от фильтрационных свойств естественного основания и в увязке с согласованиями строительной организации.

Привязан

Инв №

Исполн.	Пирогов	
Вед. инж.	Галицкая	
Н. контр.	Софштейн	
Т. контр.	Сухенко	
Нач. отд.	Журомский	
ГИП	Бальзак	

Т.П. 704-1-166.84 КЖ

Резервуар стальной вертикальный цилиндрический для нефти и нефтепродуктов емкостью 1000 м³

Стадия	Лист	Листов
Р	11	

Общий вид основания. Основная таблица привязки оснований.

Миннефтепром Южгипронефтепровод г. Киев

Инв № подл. | Подпись и дата | Взам. инв №

Типовой проект 704-1-166.84 Альбом III

1 - 1

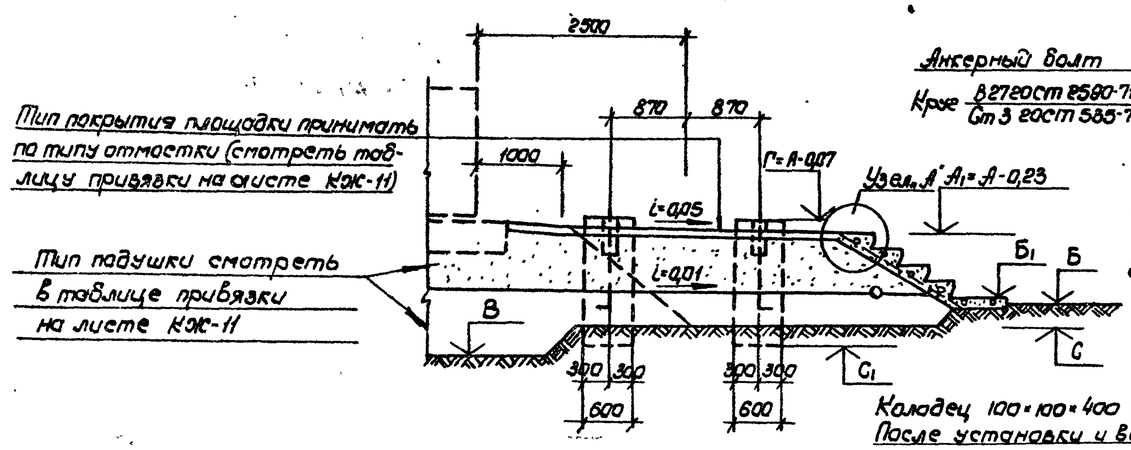

2-2

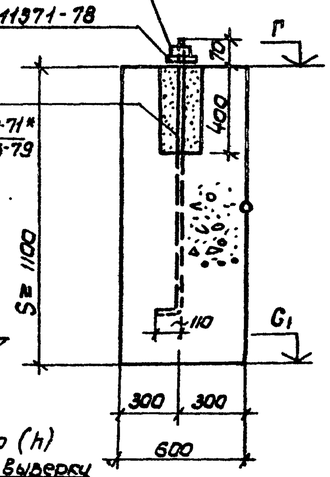

Колодец 100×100×400 (h)
После установки и выверки лестницы залить цементным раствором марки 100

Ф-1

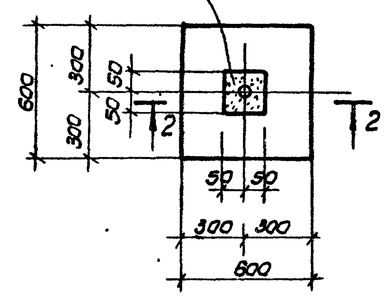

План площадки и фундаментов под шахтную лестницу

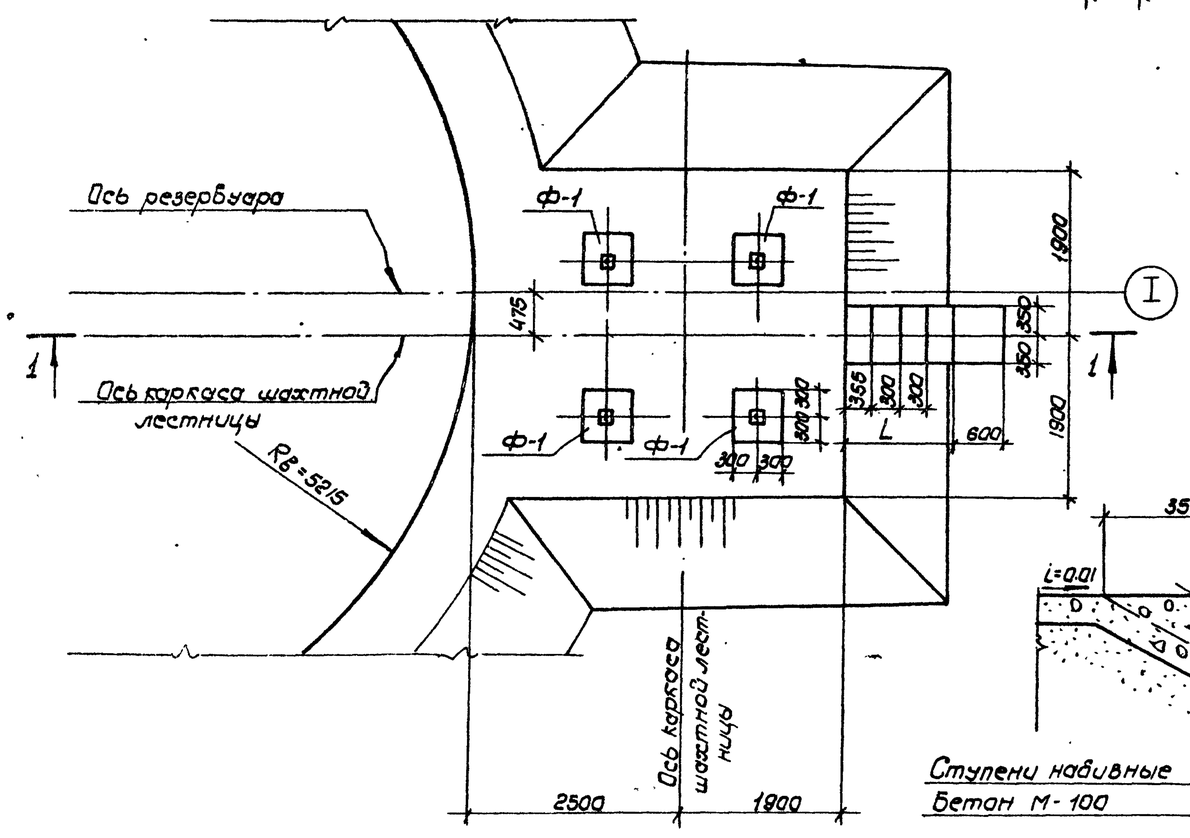

Узел „А"

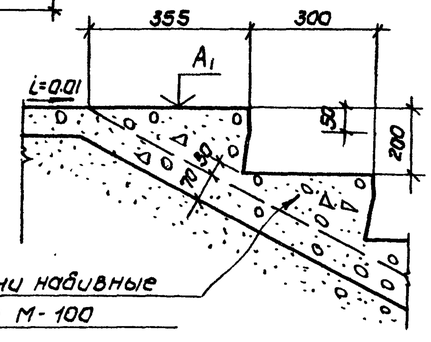

Ступени набивные
Бетон М-100

Спецификация элементов монолитной конструкции

Формат	Зона	Позиция	Обозначение	Наименование	Кол.	Примечание
				Ф-1		
			КЖС-12	Сборочные единицы и детали		
		1		Анкерный болт d=27; l=1000 с гайкой и шайбой	1	8.0кг
				Материалы		
				Бетон М-100		$м^3$

Таблица привязки площадки под шахтную лестницу

Номера резервуаров по генеральному плану	Отметки м							Размеры мм		Примечание
	В	Б	Б1	С	С1	Г	А1	S	L	

Привязан

Инв. N

Исполн.	Гирадов		
Вед. инж.	Солицкая		
Н. контр.	Гафштейн		
Г. контр.	Суханко		
Нач. отд.	Журавский		
ГИП	Бальзак		

Т.П.704-1-166.84 КЖ

Резервуар стальной вертикальный цилиндрический для нефти и нефтепродуктов емкостью 1000 $м^3$

Стадия	Лист	Листов
Р	12	

Площадка и фундаменты под шахтную лестницу Ф-1

Миннефтепром Южгипронефтепровод г. Киев

Инв. N подл. | Подпись и дата | Взам. инв. N

Грунты, применяемые при устройстве ярусов (N1 и N2) искусственного основания.

Номер грунта	Описание	Расчетный модуль деформации E кг/см²	Примечание
Грунт 1	Послойно уплотненный суглинистый грунт	150	Недренирующий
Грунт 2	Послойно уплотненная песчано-гравийная смесь с добавлением до 40% (по об'ему) глинистого грунта.	200	Недренирующий
Грунт 3	Послойно уплотненная песчано-гравийная смесь	250	Дренирующий
Грунт 4	Послойно уплотненный среднезернистый или крупнозернистый песок	200	Дренирующий

Конструкции отмосток и покрытий площадок.

Тип	Конструкция.	Примечание
Тип I	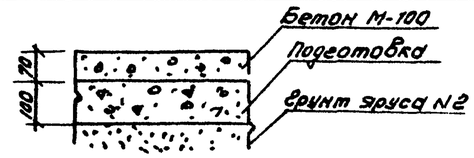	Подготовку выполнять из грунта яруса N2 с добавкой до 40% (по об'ему) глинистого грунта, с уплотнением.
Тип II	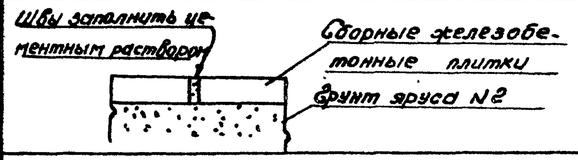	Размеры и марку плиток указать при привязке
Тип III	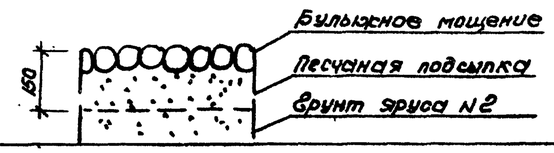	При хранении этилированных бензинов не применять.

Применяемые типы грунтовых подушек.

Тип	Применяемые грунты по ярусам подушки		Примечание
	Ярус 1	Ярус 2	
Тип 1	Грунт 1	Грунт 4	Типы 1÷4 применяются как при дренирующих так и при недренирующих грунтах естественного основания.
Тип 2	Грунт 1	Грунт 3	
Тип 3	Грунт 2	Грунт 4	
Тип 4	Грунт 2	Грунт 3	
Тип 5	Грунт 3	Грунт 3	Типы 5÷6 применяются только при дренирующих грунтах естественного основания.
Тип 6	Грунт 4	Грунт 4	

1. Уплотнение грунта ярусов N1 и N2 выполнять слоями, толщиной до 25см и при оптимальной влажности, определяемой грунтовой лабораторией.
2. Коэффициент уплотнения откосов — не менее 0,92. Для остальной части подушки — не менее 0.95.

Типовой проект 704-1-166.84

Альбом

Инв. N подл. | Подпись и дата | Взам. инв. N

Привязан

Инв. N

Исполн.	Пирогов		
Вед. инж.	Галицкая		
Н. контр.	Гофштейн		
Т. контр.	Сухенко		
Нач. отд.	Жиронский		
ГИП	Бальзак		

Т.П. 704-1-166.84 КЖ

Резервуар стальной вертикальный цилиндрический для нефти и нефтепродуктов емкостью 1000 м³

Типы подушек, отмосток и покрытия площадок

Стадия	Лист	Листов
Р	13	

Миннефтепром Южгипронефтепровод г. Киев

Типовой проект 704-1-166.84 Альбом III

Узел А (тип А.1)

(для районов с нормативной ветровой нагрузкой менее 70 кгс/м² и при сейсмичности менее 8 баллов.)

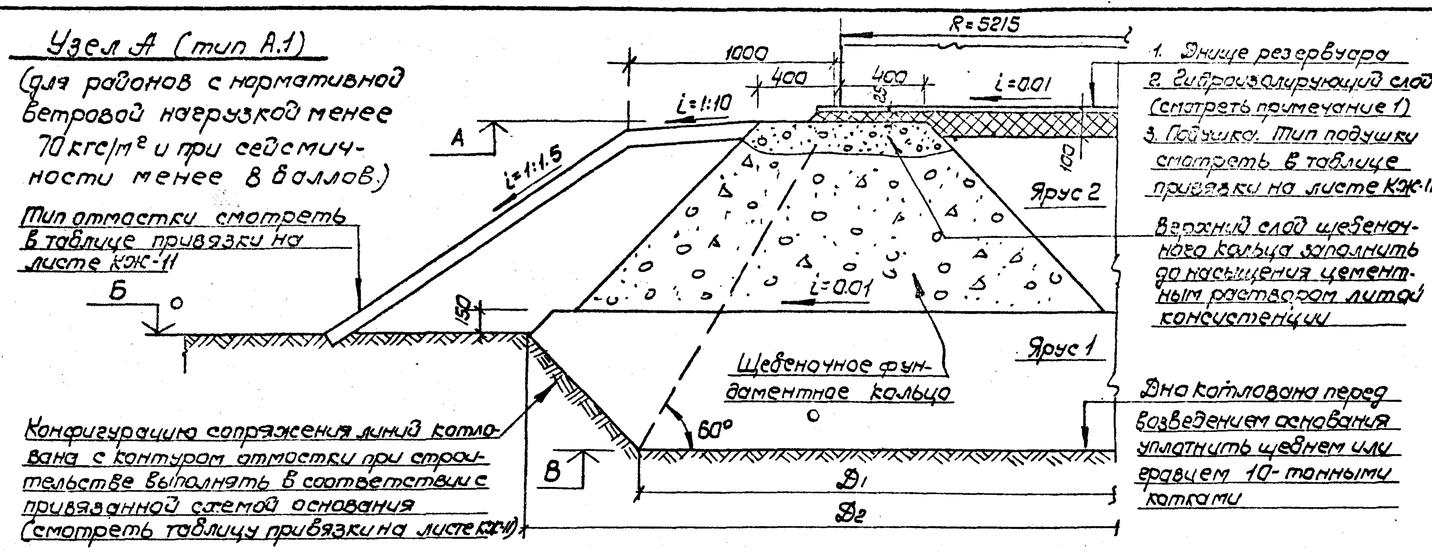

1. Днище резервуара
2. Гидроизолирующий слой (смотреть примечание 1)
3. Подушка. Тип подушки смотреть в таблице привязки на листе КЖ-11

Верхний слой щебеночного кольца заполнить до насыщения цементным раствором литой консистенции

Дно котлована перед возведением основания уплотнить щебнем или гравием 10-тонными катками

Конфигурацию сопряжения линий котлована с контуром отмостки при строительстве выполнять в соответствии с привязанной схемой основания (смотреть таблицу привязки на листе КЖ-11)

Узел А (тип А.2)

(для районов с нормативной ветровой нагрузкой 70 кгс/м² и более и при сейсмичности менее 8 баллов

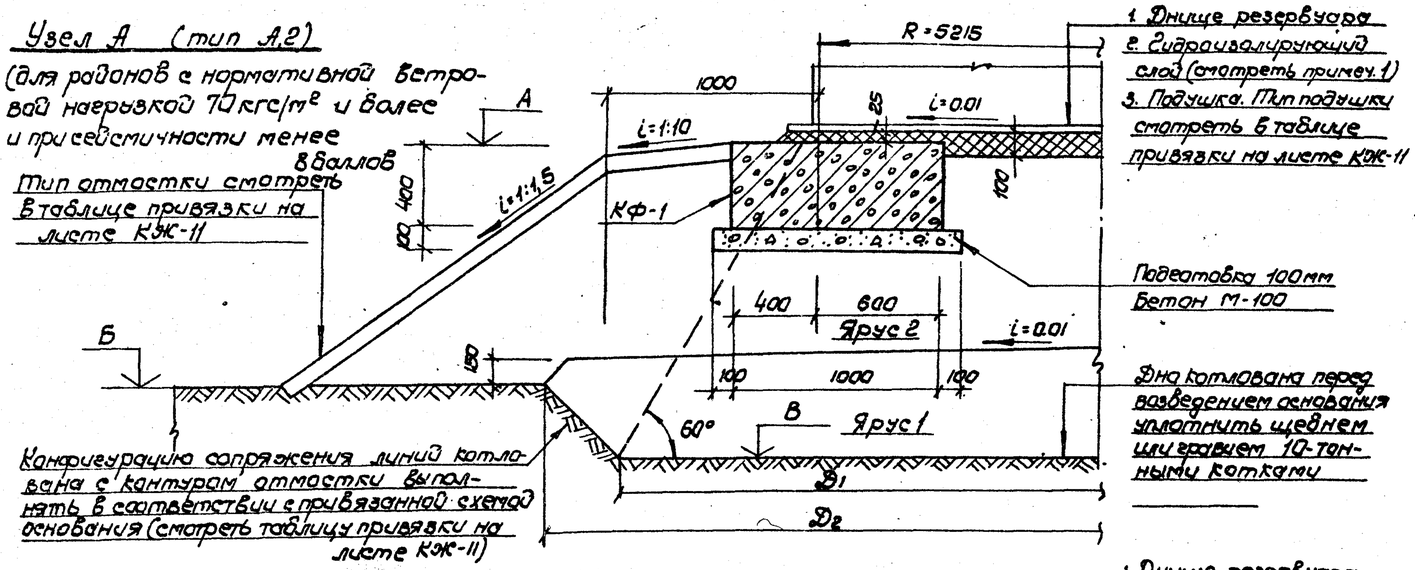

1. Днище резервуара
2. Гидроизолирующий слой (смотреть примеч. 1)
3. Подушка. Тип подушки смотреть в таблице привязки на листе КЖ-11

Подготовка 100мм Бетон М-100

Дно котлована перед возведением основания уплотнить щебнем или гравием 10-тонными катками

Конфигурацию сопряжения линий котлована с контуром отмостки выполнять в соответствии с привязанной схемой основания (смотреть таблицу привязки на листе КЖ-11)

Узел А (тип А.3)

(для районов с нормативной ветровой нагрузкой менее 70 кгс/м² и при сейсмичности 8 и 9 баллов)

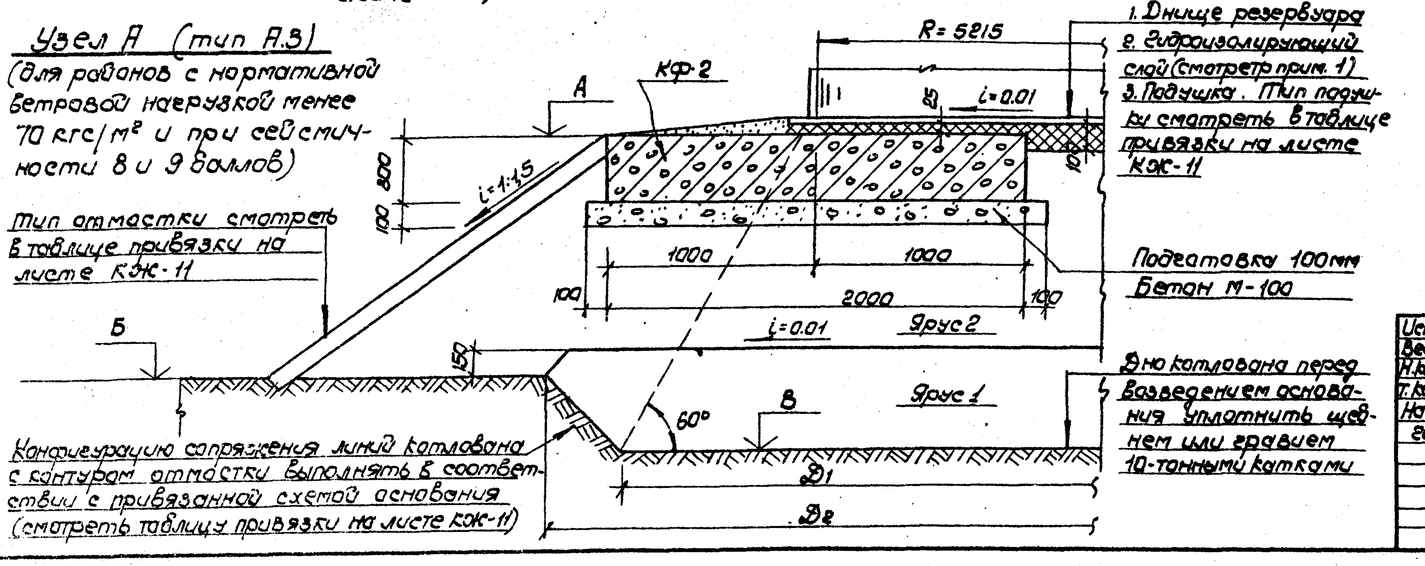

1. Днище резервуара
2. Гидроизолирующий слой (смотреть прим. 1)
3. Подушка. Тип подушки смотреть в таблице привязки на листе КЖ-11

Подготовка 100мм Бетон М-100

Дно котлована перед возведением основания уплотнить щебнем или гравием 10-тонными катками

Конфигурацию сопряжения линий котлована с контуром отмостки выполнять в соответствии с привязанной схемой основания (смотреть таблицу привязки на листе КЖ-11)

1. Гидроизолирующий слой выполняется из супесчаного грунта влажностью не более 3%, перемешанного с вяжущим веществом (8÷10% от об'ема смеси)

В качестве вяжущих веществ применяются жидкие нефтяные битумы, гудроны, мазуты.

Содержание серы в вяжущем не должно превышать 0,5%

Грунт для приготовления смеси должен иметь следующий состав:

а) песок крупностью 0,1÷2мм - от 60 до 85%

в) песчаные, пылеватые и глинистые частицы крупностью менее 0,1мм - от 15 до 40%

2. В фундаментном кольце узла типа А.1 щебень укладывать слоями не толще 20см с тщательной трамбовкой

3. Узлы типа А.1; А.2; А.3 принимаются для резервуаров, не предназначенных для хранения этилированных бензинов

Инв.№ подл. | Подпись и дата | Взам.инв.№

Привязан

Инв.№

Исполн.	Пирогов		
Ведущий	Полицкая		
Н.контр.	Гофштейн		
Т.контр.	Сухенко		
Нач.отд.	Журомский		
ГИП	Балбзак		

Т.П.704-1-166.84 КЖ

Резервуар стальной вертикальный цилиндрический для нефти и нефтепродуктов емкостью 1000 м³

Узел А типы А-1; А2; А-3

Стадия	Лист	Листов
Р	14	

Миннефтепром Южгипронефтепровод г. Киев

Узел А. (тип А.4)

(для районов с нормативной ветровой нагрузкой менее 70 кгс/м² и при сейсмичности менее 8 баллов).

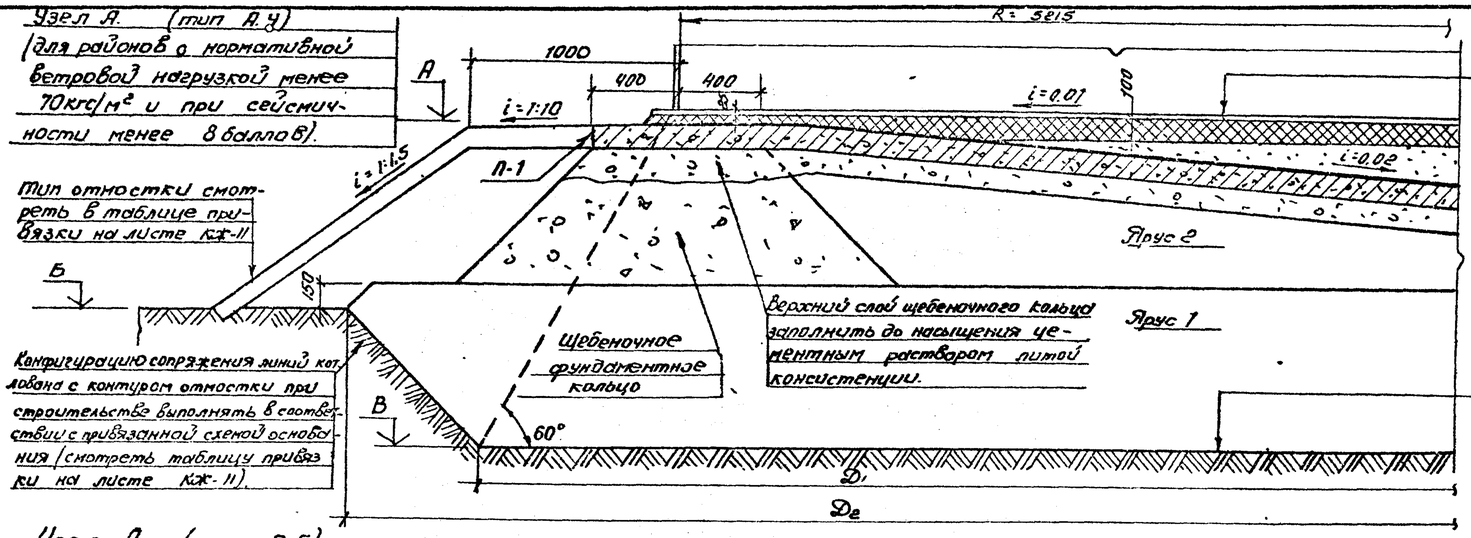

1. Днище резервуара
2. Гидроизолирующий слой (смотреть примечание 1)
3. Засыпка мелким гравием или крупнозернистым песком
4. Полиэтиленовая пленка
5. Железобетонная плита 100мм
6. Подготовка 100мм. Бетон М-100
7. Подушка. Тип подушки смотреть в таблице привязки на листе КЖ-11.

Дно котлована перед возведением основания уплотнить щебнем или гравием 10-тонными катками.

Узел А (тип А.5)

(для районов с нормативной ветровой нагрузкой 70 кгс/м² и более и при сейсмичности менее 8 баллов)

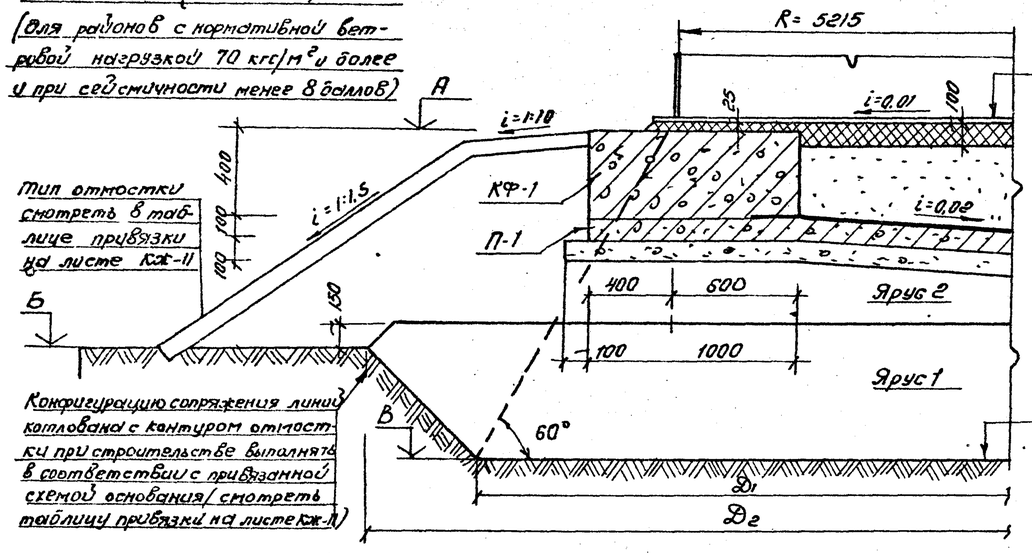

1. Днище резервуара
2. Гидроизолирующий слой (смотреть прим.1)
3. Засыпка мелким гравием или крупнозернистым песком.
4. Полиэтиленовая пленка
5. Железобетонная плита 100мм
6. Подготовка 100мм Бетон М-100
7. Подушка. Тип подушки смотреть в таблице привязки на листе КЖ-11.

Дно котлована перед возведением основания уплотнить щебнем или гравием 10-тонными катками.

Узел А (тип А.6)

(для районов с нормативной ветровой нагрузкой менее 70 кгс/м² и при сейсмичности 8 и 9 баллов

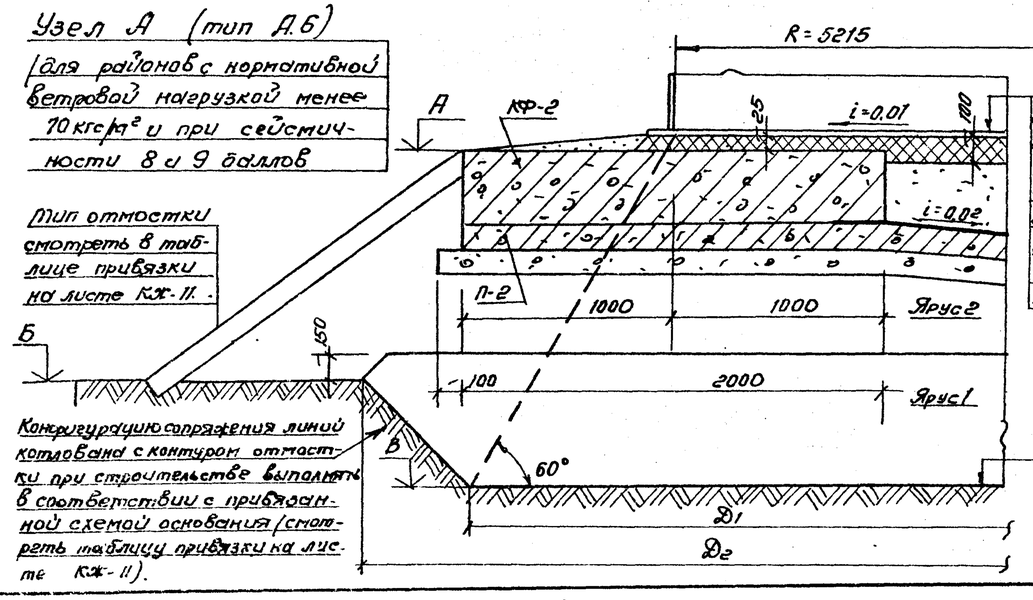

1. Днище резервуара.
2. Гидроизолирующий слой (смотреть прим.1)
3. Засыпка мелким гравием или крупнозернистым песком.
4. Полиэтиленовая пленка.
5. Железобетонная плита 100мм
6. Подготовка 100мм. Бетон М-100.
7. Подушка. Тип подушки смотреть в таблице привязки на листе КЖ-11.

Дно котлована перед возведением основания уплотнить щебнем или гравием 10-тонными катками.

1. Гидроизолирующий слой выполняется из супесчаного грунта влажностью не более 3%, перемешанного с вяжущим веществом (8÷10% от об'ема смеси).
В качестве вяжущих веществ применяются жидкие нефтяные битумы, гудроны, мазуты.
Содержание серы в вяжущем не должно превышать 0,5%.
Грунт для приготовления смеси должен иметь следующий состав:
а) песок крупностью 0,1÷2мм - от 60 до 85%.
б) песчаные, пылеватые и глинистые частицы менее 0,1мм - от 15 до 40%.
2. В фундаментном кольце узла типа А.4 щебень укладывать слоями не толще 20см с тщательной трамбовкой.
3. Толщину полиэтиленовой пленки принимать не менее 0,2мм Пленка наклеивается на селаженную поверхность железобетонной плиты.
4. Узлы типа А.4; А.5; А.6 применяются для резервуаров, предназначенных для хранения этилированных бензинов.

Альбом III

Типовой проект 704-1-166 84

Инв.№ подл.	Подпись и дата	Взам. инв.№	

Привязан

Инв.№

Исполн.	Пирогов		
Вед. инж.	Валицкая		
Н. контр.	Гофштейн		
Г. контр.	Суханко		
Нач. отд.	Журавский		
ГИП	Бальзак		

Т.П. 704-1-166.84 КЖ

Резервуар стальной вертикальный цилиндрический для нефти и нефтепродуктов емкостью 1000 м³

Стадия	Лист	Листов
Р	15	

Узел А.

Типы А.4; А.5; А.6.

Миннефтепром Укргипронефтепроект г. Киев

Типовой проект 704-1-166.84 Альбом III

Узел Б (тип Б.1)

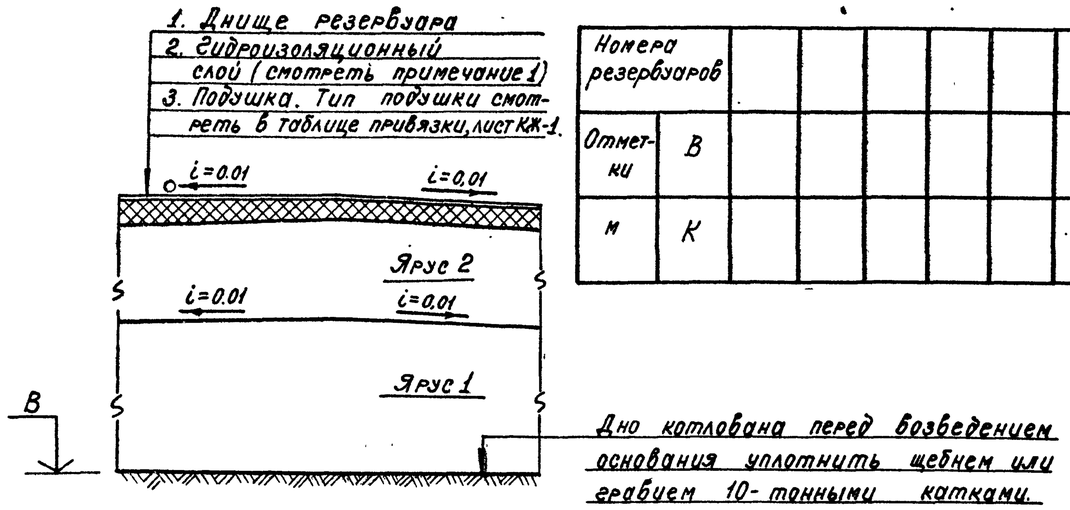

Таблица привязки узла Б.2.

Номера резервуаров												
Отметки	В											
м	К											

1. Гидроизолирующий слой выполняется из супесчаного грунта влажностью не более 3%, перемешанного с вяжущим веществом (8÷10% от об'ема смеси). В качестве вяжущих веществ применяются жидкие нефтяные битумы, гудроны, мазуты. Количество серы в вяжущем не должна превышать 0,5%.
Грунт для приготовления смеси должен иметь следующий состав:
1) Песок крупностью 0,1÷2 мм – от 60 до 85%.
2) Песчаные пылеватые и глинистые частицы крупностью менее 0,1 мм – от 40 до 15%.
2. Толщину полиэтиленовой пленки принимать не менее 0,2 мм. Плёнка наклеивается на селаженную поверхность железобетонной плиты.
3. Решетку над дренажной трубой окрасить бензостойким лаком.
4. Узел типа Б.2 применяется для резервуаров, предназначенных для хранения этилированных бензинов.

Узел Б (тип Б.2).

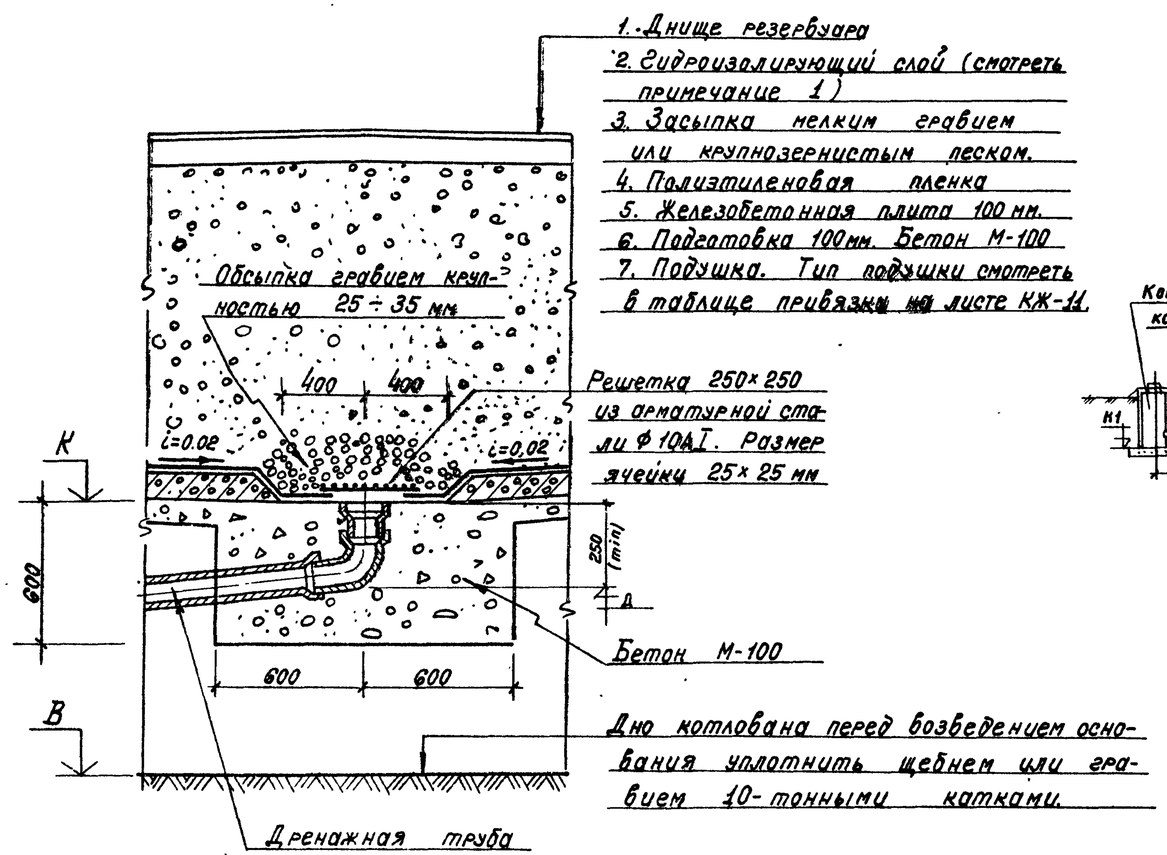

Схема-разрез по дренажу

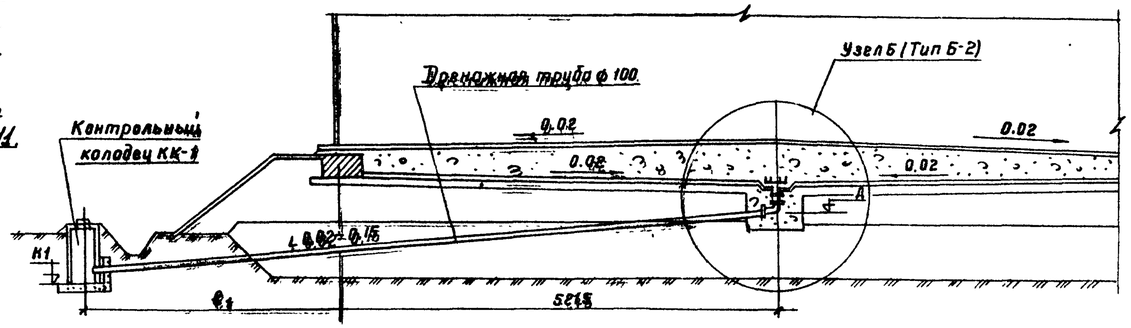

Исполн.	Пирогов		
Вед. инж.	Салицкая		
Н. контр.	Сафштейн		
Т. контр.	Сухенко		
Нач. отд.	Журомский		
ГИП	Бальзак		

Привязан

Инв. №

Т.П. 704-1-166.84 КЖ

Резервуар стальной вертикальный цилиндрический для нефти и нефтепродуктов емкостью 1000 м³	Стадия	Лист	Листов
	Р	16	
Узел Б. Типы Б.1; Б.2.	Миннефтепром Южгипронефтепровод г. Киев		

Инв. № подл. | Подпись и дата | Взам. инв. №

Типовой проект 704-1-166.84 Альбом III

2 - 2

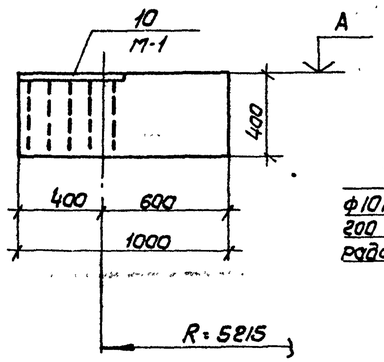

1 - 1

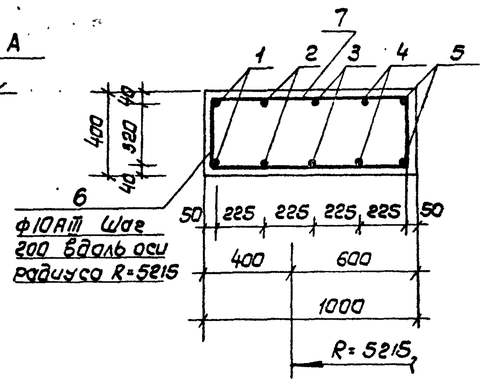

Ведомость стержней на один элемент

Марка эл-та	Поз.	Эскиз или сечение	ф мм	Длина мм	Кол.
КФ-1	1	R=5565	10АIII	12000	6
	2	R=5340	10АIII	12000	6
	3	R=5118	10АIII	12000	6
	4	R=4890	10АIII	12000	6
	5	R=4665	10АIII	12000	6
	6	350 920 350	10АIII	1620	164
	7		10АIII	950	164

Спецификация элементов на монолитную конструкцию

Формат	Зона	Позиция	Обозначение	Наименование	Кол.	Примечание
				КФ-1		
				Сборочные единиц и детали		
		1÷7	КЖ-17	Стержни одиночные		
		10	КЖ-17	Изделие закладное М-1	6	25,1 кг
				Материалы		
				Бетон М-150	12,8	$м^3$

Спецификация стали на один элемент

Марка	Поз.	Сечение	Кол.	Длина мм	Масса кг: Одной шт	Всех	Марки	Примечание
М-1	8	• δ=10	1	500×500	19,6	19,6	25,1	Сталь марки В ст 3 сп 5 по ГОСТ 380-71*
	9	• ф 14 АIII	13	350	0,42	5,5		

Выборка стали на один элемент

Марка элемента	Арматурные изделия: Арматурная сталь по ГОСТ 5781-75, Класса АIII, ф мм: 10		Итого	Всего	Закладные изделия: Арматурная сталь по ГОСТ 5781-75, Класса АIII, ф мм: 14		Итого	Профильная сталь: δ=10		Итого	Всего
КФ-1	426		426	426	5,5		5,5	19,6		25,1	451

М-1

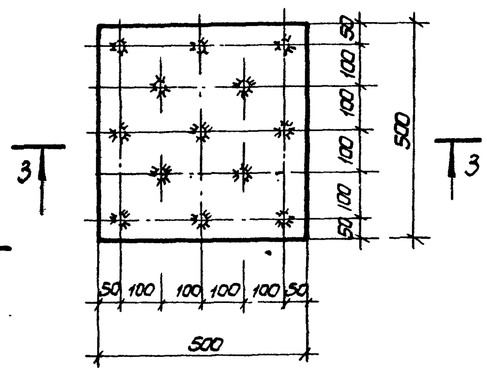

3 - 3

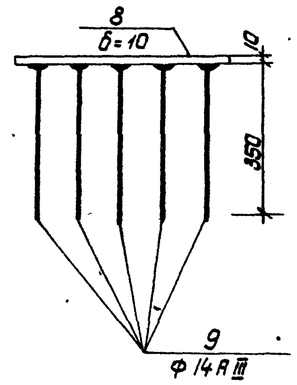

Фундаментное кольцо КФ-1

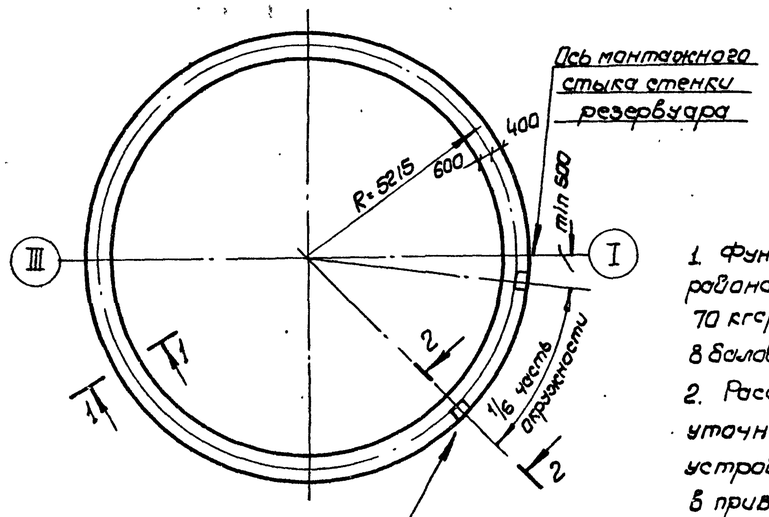

1. Фундаментное кольцо КФ-1 применяется в районах с нормативной ветровой нагрузкой 70 кгс/м² и более и при сейсмичности менее 8 баллов.
2. Расстановку закладных деталей М-1 уточнять с расстановкой анкерных устройств корпуса резервуара, приведенной в привязанном альбоме I настоящего проекта
3. В любом радиальном сечении фундаментного кольца устраивать не более 2 стыков кольцевой арматуры (поз. 1÷5)

Привязан

Инв. №

Исполн.	Пирогов		
Вед. инж.	Голицкая		
Н. контр.	Гофштейн		
Т. контр.	Сыченко		
Нач. отд.	Журомский		
ГИП	Бальзак		

Т.П. 704-1-166.84 КЖ

Резервуар стальной вертикальный цилиндрический для нефти и нефтепродуктов емкостью 2000 м³

Стадия	Лист	Листов
Р	17	

Фундаментное кольцо КФ-1.

Миннефтепром Южгипронефтепровод г. Киев

Инв. № подл. | Подпись и дата | Взам. инв. №

Типовой проект 704-1-166.84 Альбом III

2 – 2

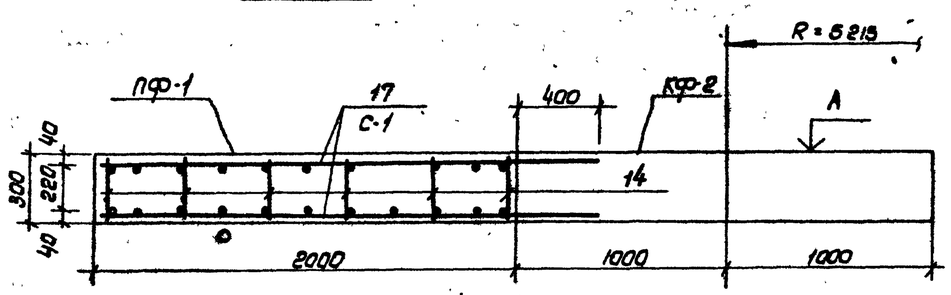

1 – 1

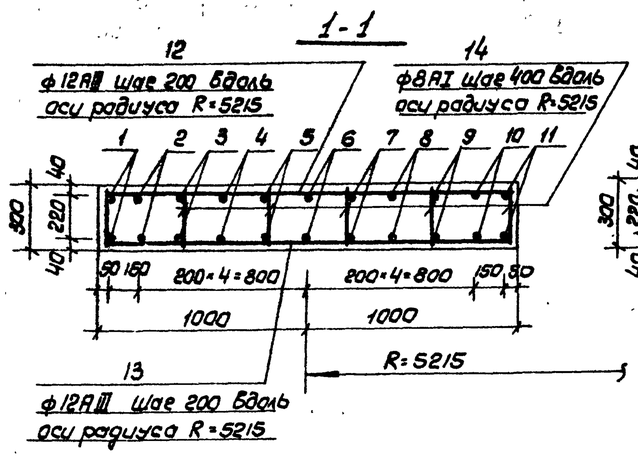

3 – 3

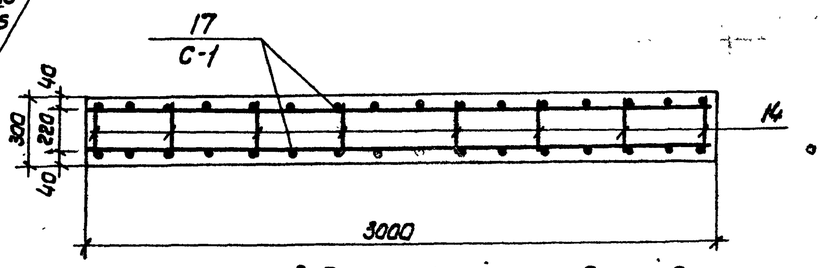

Б – 1

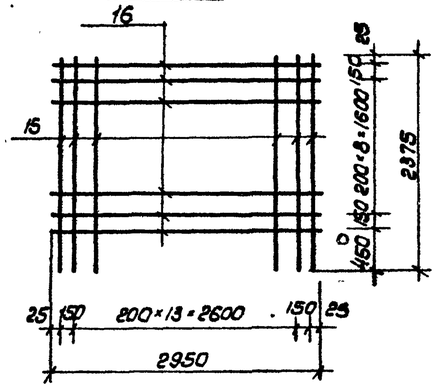

Кольцевой фундамент КФ-2 Плита ПФ-1

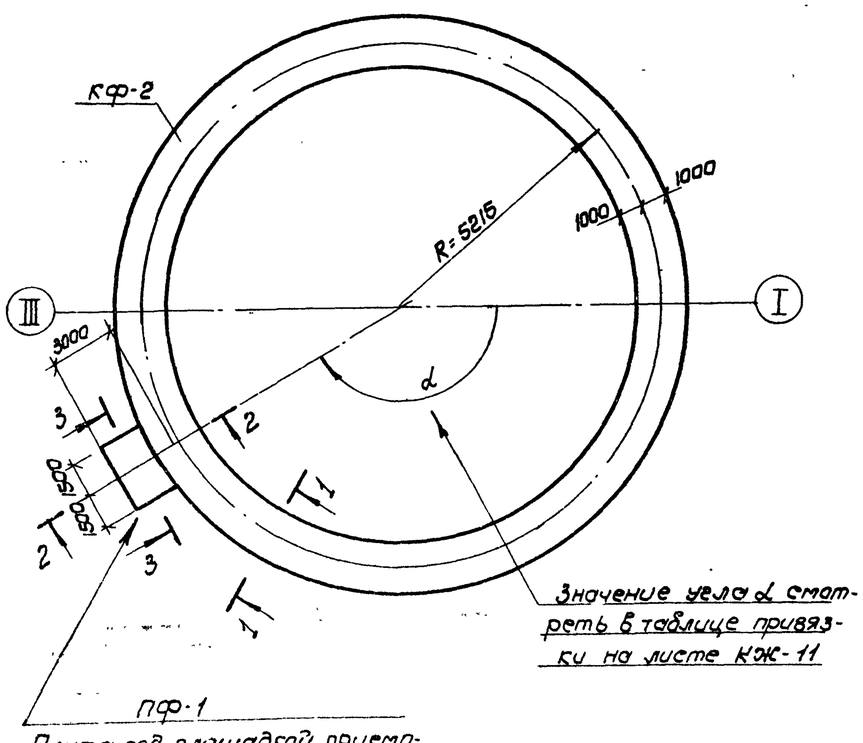

Плита под площадкой приемо-раздаточных патрубков

Спецификация элементов монолитной конструкции

Формат	Зона	Позиция	Обозначение	Наименование	Кол.	Примечание
				КФ-2		
				Сборочные единицы и детали		
		1÷14	КЖ-18	Стержни одиночные		
				Материалы		
				Бетон М-200	19,65	$м^3$
				ПФ-1		
				Сборочные единицы и детали		
		17	КЖ-18	Сетка арматурная С-1	2	шт
		14	КЖ-18	Стержни одиночные		
				Материалы		
				Бетон М-200	1.8	$м^3$

Ведомость стержней на один элемент

Марка	Позиция	Эскиз или сечение	ф мм	Длина мм	Кол.
КФ-2	1	R=6165	12АIII	12000	8
	2	R=6015	12АIII	12000	8
	3	R=5815	12АIII	12000	6
	4	R=5615	12АIII	12000	6
	5	R=5415	12АIII	12000	6
	6	R=5215	12АIII	12000	6
	7	R=5015	12АIII	12000	6
	8	R=4815	12АIII	12000	6
	9	R=4615	12АIII	12000	6
	10	R=4415	12АIII	12000	4
	11	R=4285	12АIII	12000	4
	12		12АIII	1950	164
	13	250 1910 250	12АIII	2410	164
	14		8АI	250	328
ПФ-1	14		8АI	250	48
	С-1 15		16АIII	2375	16
	С-1 16		10АI	2950	11

Выборка стали на один элемент

Марка элемента	Арматурные изделия												Всего
	Арматурная сталь по ГОСТ 5871-75												
	Класса АI			Итого	Класса АII			Итого	Класса АIII			Итого	
	ф мм				ф мм				ф мм				
	8	10							12	16			
КФ-2	32,0	—		32,0					1342	—		1342	1374
ПФ-1	4,1	40,2		44,9						120		120	164.9

1. Фундаментное кольцо КФ-2 и плита ПФ-1 принимаются в районах строительства с сейсмичностью 8 и 9 баллов
2. Сетки С-1 изготавливать в соответствии с указаниями СН-393-78.
3. В любом радиальном сечении кольца устраивать не более 6 стыков кольцевой арматуры (поз. 1÷11)

Привязан

Инв N

Исполн.	Пирогов		
Вед. инж.	Галицкая		
Н. контр.	Горитов		
Т. контр.	Пирогов		
Нач. отд.	Журомский		
ГИП	Балдин		

Т.П.704-1-166.84 КЖ

Резервуар стальной вертикальный цилиндрический для нефти и нефтепродуктов емкостью 1000 м³

Стадия	Лист	Листов
Р	18	

Фундаментное кольцо КФ-2 Плита ПФ-1

Минчефтепром Южгипронефтепровод г. Киев

Инв N подл. | Подпись и дата | Взам. инв N

Типовой проект 704-1-166.84

План-схема расположения контрольного колодца КК-1

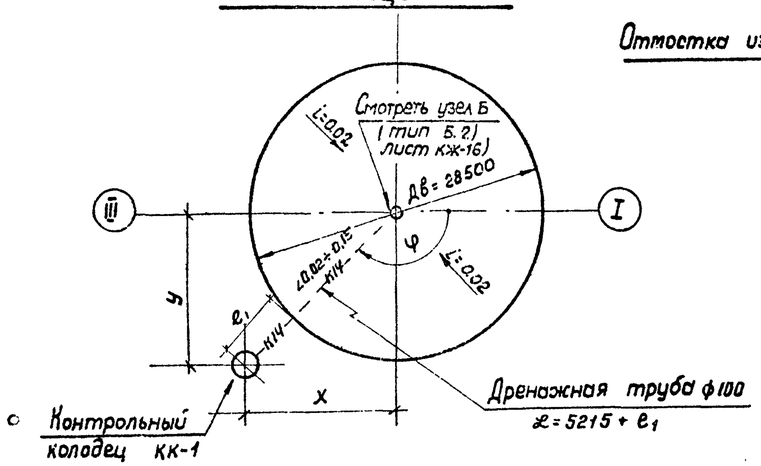

КК-1

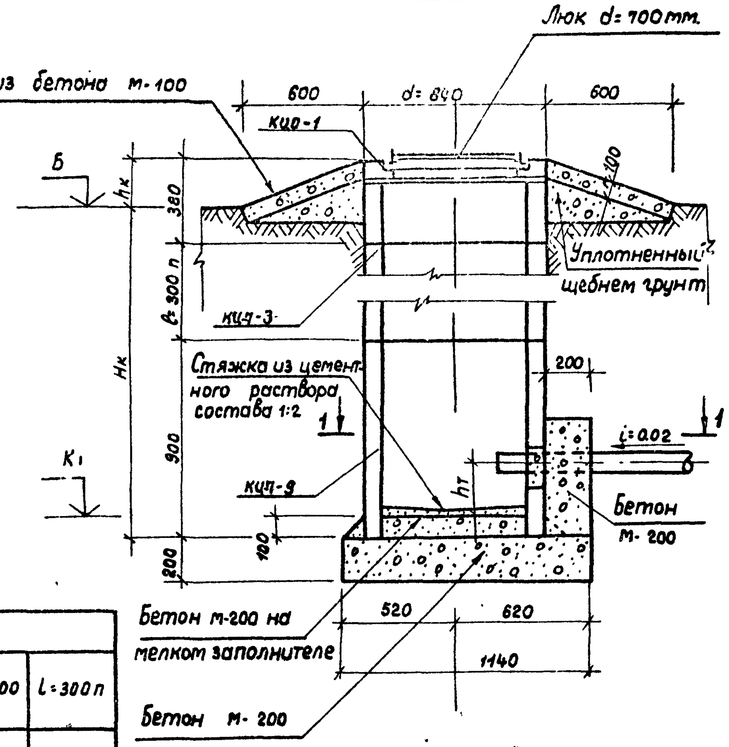

1-1

Заделать цементным раствором состава 1:2

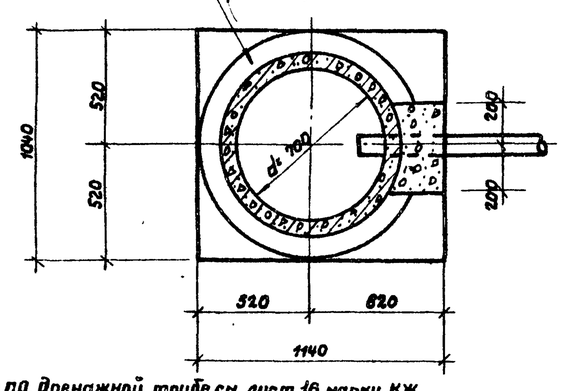

Таблица привязки контрольных колодцев КК-1

Номера резервуаров	Координаты, м		φ°	Отметки, м		Размеры мм				
	x	y		Б	К1	Hк	e1	hк≥200	hт≥300	L=300п

1 Значение e1 - переменно определяется в каждом конкретном случае и зависит от вертикальной посадки резервуара.

2. Установку железобетонных колец колодца выполнять на цементном растворе с тщательной расчеканкой швов.

3. Наружные поверхности железобетонных колец обмазать горячим битумом за 2 раза.

4. В спецификации заполняется суммарное количество труб по всем привязываемым резервуарам.

5 Схему-разрез по дренажной трубе см. лист 16 марки КЖ.

6. Отверстие для пропуска дренажного трубопровода в кольце КЦП-3 пробить при строительстве.

7. При привязке нескольких резервуаров и одинаковых колодцев к ним по набору элементов, примечание и таблица к спецификации вычеркиваются.

Спецификация элементов на один колодец

Марка	Обозначение	Наименование	Кол.	Масса кг	Примечание
		Контрольный колодец			
		КК-1			
КЦП-3	Серия 3.900-3 В 7	Железобетонное кольцо КЦП-3		130	
КСЦ-7-9	Серия 3.900-3 В 7	Железобетонное кольцо КСЦ-7-9	1	380	
КЦО-1	Серия 3.900-3 В 7	Опорное кольцо КЦО-1	1	50	
Люк	ГОСТ 3634-79	Люк чугунный d=700 мм.	1		
		Материал			
		Бетон М-200	0.33		м³
		Бетон М-100	0.33		м³

Примечание: при привязке нескольких резервуаров, для которых размер „ℓ" в колодцах КК-1 различен, количество марок КЦП-3 по каждому резервуару указывается ниже и в спецификации не заполняется:

Количество марок КЦП-3 по номерам резервуаров								
							1	2÷4
							2 (пример)	3 на каждый

Спецификация системы К14

Дренажная канализация К14

Марка, поз.	Обозначение	Наименование	Кол.	Масса ед. кг	Примечание
1	ГОСТ 5525-61	Трубы чугунные			Заполняется
		напорные ф 100 мм		22,5	при
2	ГОСТ 5525-61	Колено УРГ 100 шт		19,8	привязке

Привязан

Инв. №

Исполн.	Пирогов		
Вед. инж.	Галицкая		
Н. контр.	Гофштейн		
Гл. контр.	Сихенко		
Нач. отд.	Журомский		
Рип	Бальзак		

Т.П. 704-1-166.84 КЖ

Резервуар стальной вертикальный цилиндрический для нефти и нефтепродуктов емкостью 1000 м³

Стадия	Лист	Листов
Р	19	

Контрольный колодец КК-1

Миннефтепром Южгипронефтепровод г. Киев

Инв. № подл. | Подпись и дата | Взам. инв. №

Альбом III

Типовой проект 704-1-166.84

1 - 1

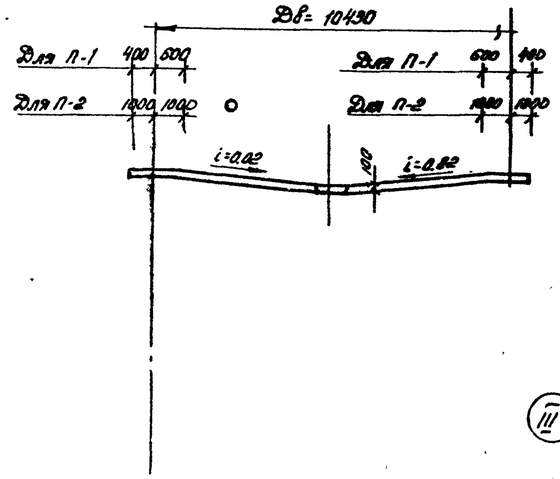

Плиты П-1; П-2

Схема армирования плит П-1 и П-2.

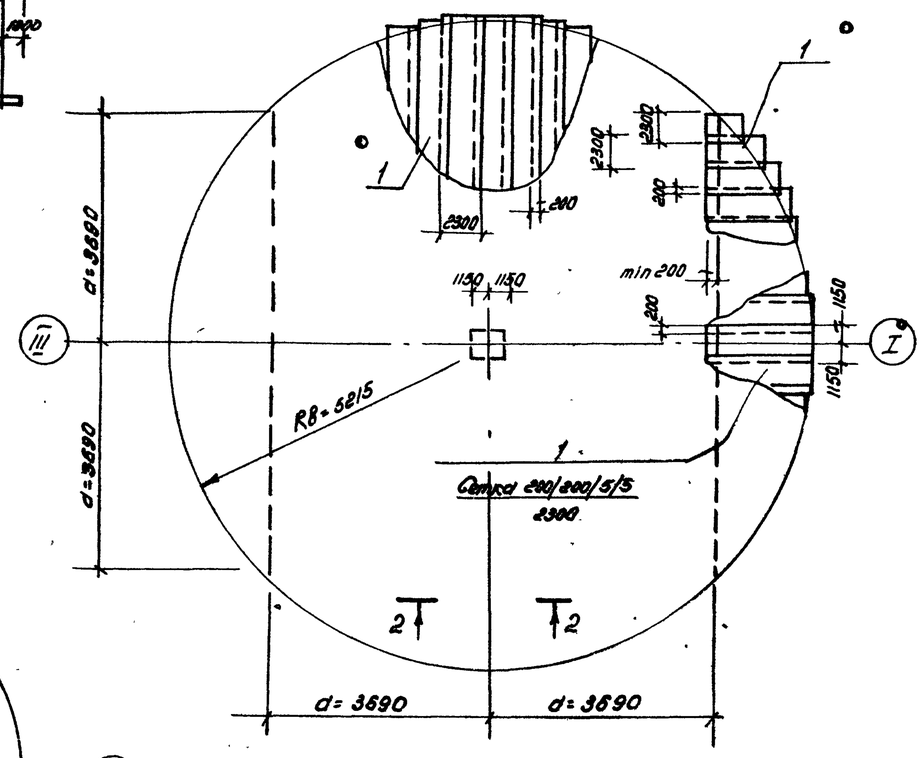

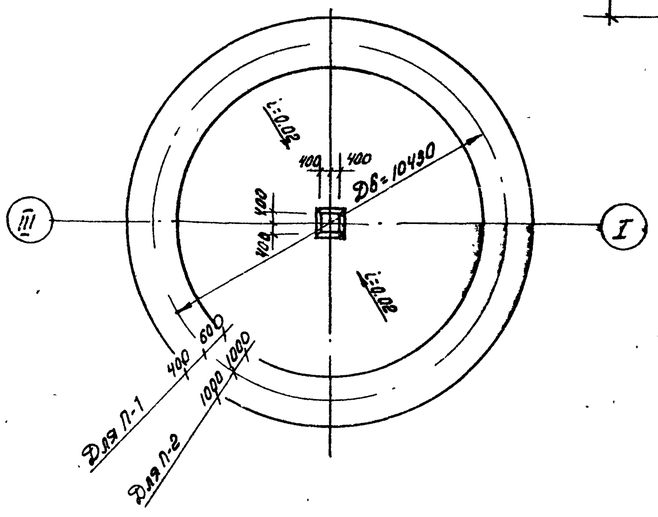

2 - 2

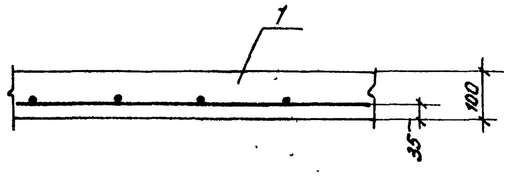

1. Отверстие в сетках для приямка 800×800 вырезать по месту.
2. Для приготовления бетона использовать мелкий инертный заполнитель крупностью не более 20мм.
3. При укладке бетона поверхность плиты сглаживать. Перед наклейкой полиэтиленовой плёнки все шероховатости на поверхности должны быть удалены. При необходимости в отдельных местах по поверхности отвердевшего бетона, для подготовки ее к наклейке полиэтиленовой пленки, выполняется затирка цементным раствором.

Спецификация элементов монолитной конструкции.

Формат	Зона	Поз.	Обозначение	Наименование	Кол.	Примечание
				П-1		
				Сборочные единицы и детали		
		1	ГОСТ 8478-66	Сетка $\frac{200/200/5/5}{2300}$	172	кг
				Материалы		
				Бетон марки 150	9,9	$м^3$
				П-2		
				Сборочные единицы и детали		
		1	ГОСТ 8478-66	Сетка $\frac{200/200/5/5}{2300}$	172	кг
				Материалы		
				Бетон марки 200	12,1	$м^3$

Привязан

Инв N

Испол.	Пирогов		
Вед. инж.	Ковицкая		
Н. контр.	Гофитеев		
Т. контр.	Сиренко		
Нач. отд.	Жиромский		
ГИП	Бондарь		

Т.П. 704-1-166.84 КЖ

Резервуар стальной вертикальный цилиндрический для нефти и нефтепродуктов емкостью 1000 $м^3$

Стадия	Лист	Листов
Р	20	

Плиты П-1, П-2.

Миннефтепром

Южгипронефтепровод г. Киев

Взам. инв. N | Подпись и дата | Инв. N подл.

Альбом III

Типовой проект 704-1-166.84

1-1

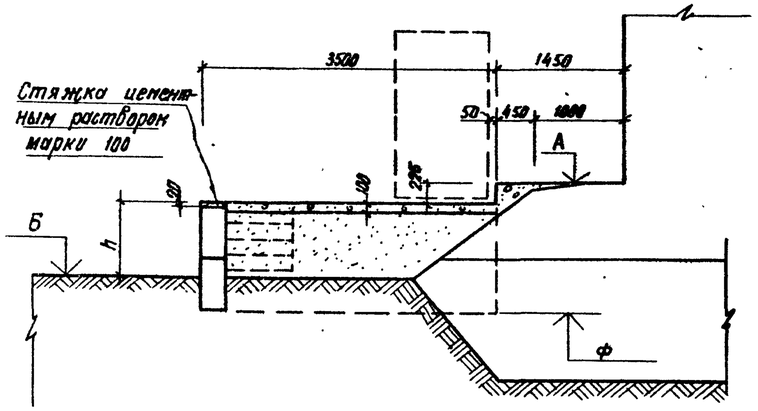

2-2

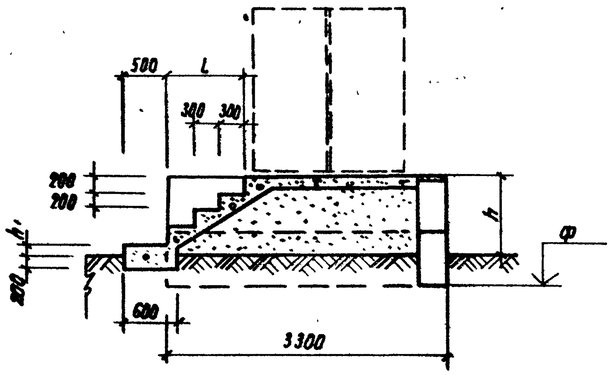

Ограждающая стенка.

План по верхнему ряду фундаментных блоков.

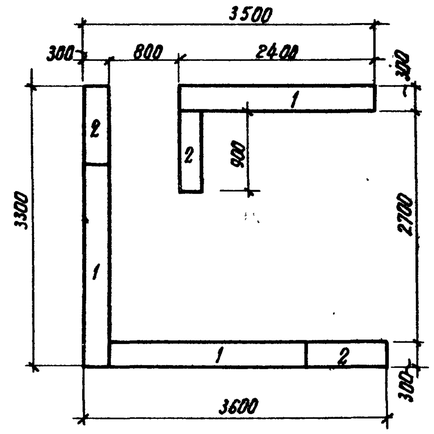

План по нижнему ряду фундаментных блоков.

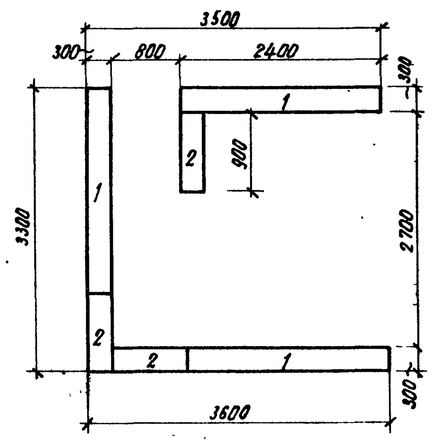

Площадка под шкаф для узла управления системы подогрева.

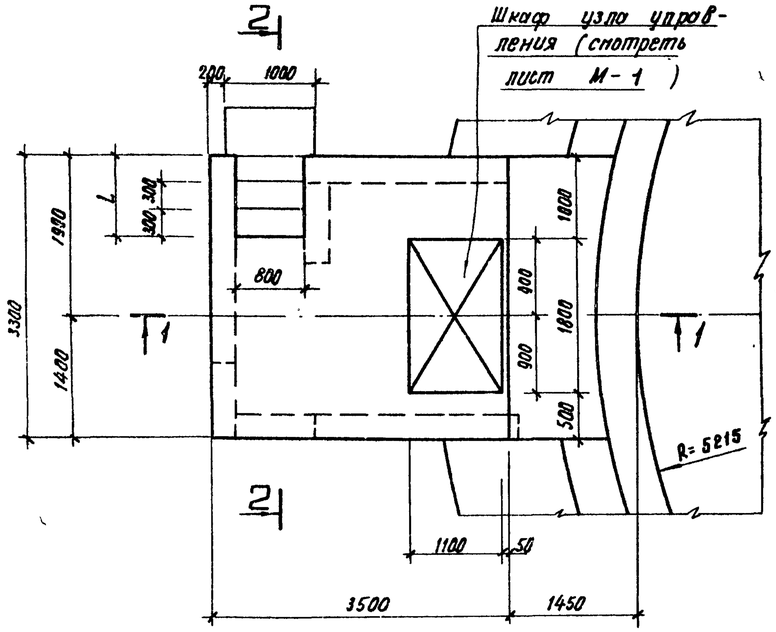

Спецификация сборных железобетонных элементов.

Марка	Обозначение	Наименование	Кол.	Масса т
1	ГОСТ 13579-78	ФБС 24.3.6-Т	6	0.97т
2	То же	ФБС 9.3.6-Т	6	0.35т
		Бетон М-100		

Таблица привязки.

Номера резервуаров	Отметки м			Размеры мм			Примечание
	А	Б	Ф	h	h_1	L	
	альбом III лист КЖ						

1. Пространство внутри ограждающей стенки засыпать с уплотнением песчаным грунтом или песчано-гравийной смесью.
2. Покрытие площадки и лестницу выполнять из бетона М-100.
3. Расположение площадки под шкаф смотреть на листе 2 основного комплекта марки „ТС."

Привязан

Инв №

Испол.	Пирогов		
Вед.инж.	Галицкая		
Н.контр.	Гофштейн		
Г.контр.	Сиченко		
Нач.отд.	Жиромский		
ГИП	Бальзак		

т.п 704-1-166.84 КЖ

Резервуар стальной вертикальный цилиндрический для нефти и нефтепродуктов емкостью 1000 м³

Фундамент под шкаф узла управления системой подогрева

Стадия	Лист	Листов
Р	21	

Миннефтепром Южгипронефтепровод г.Киев

Копир. Мкртчян

Инв № подл. | Подпись и дата | Взам. инв №

Альбом III

Типовой проект 704-1-166.84

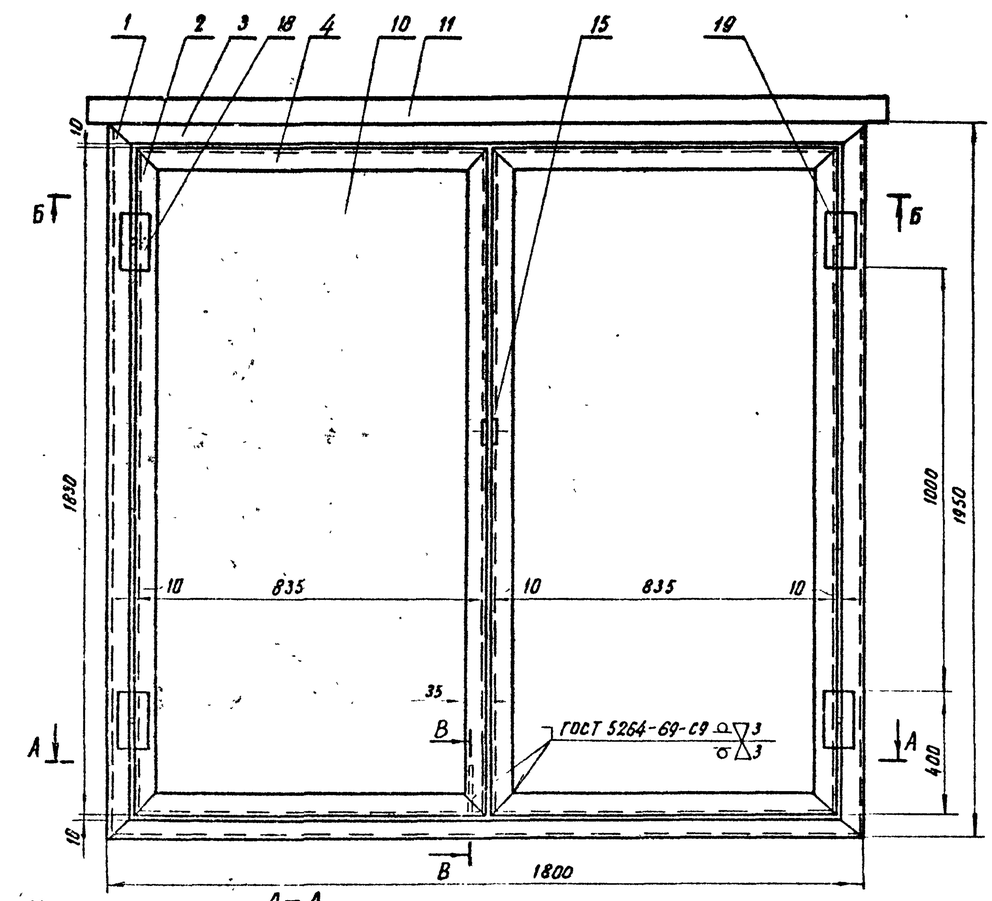

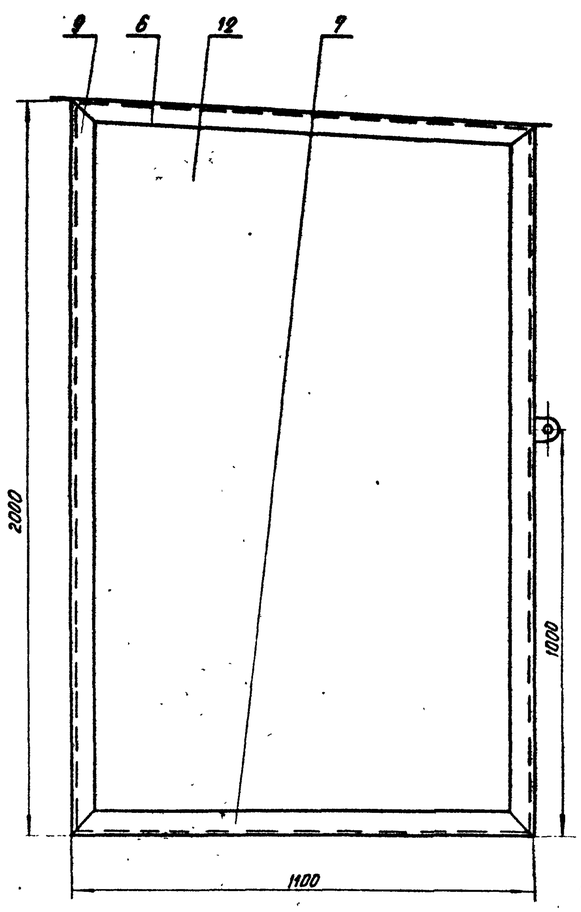

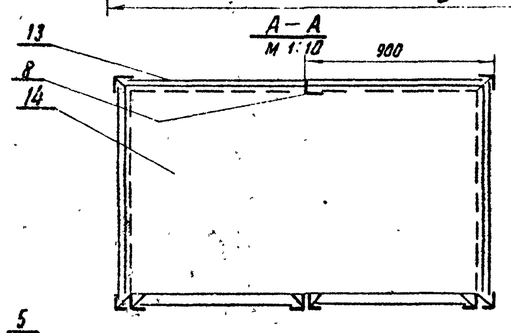

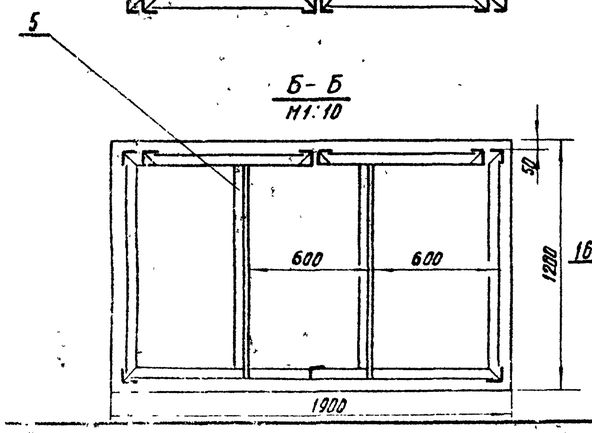

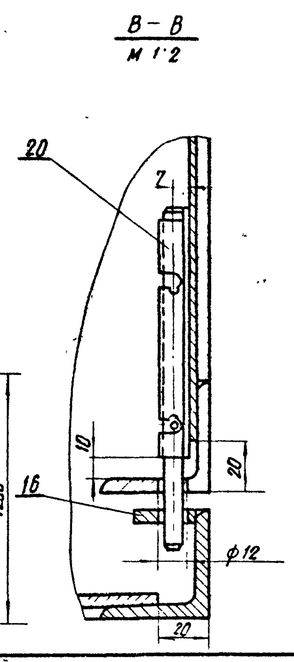

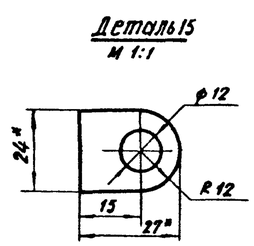

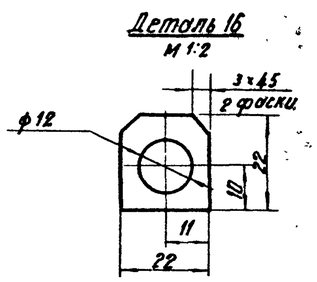

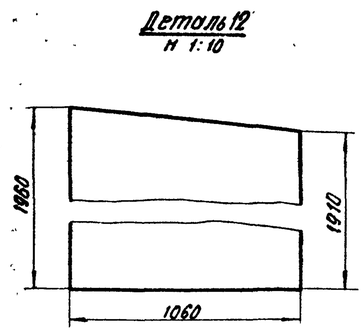

Поз.	Обозначение	Наименование	Кол.	Масса ед. кг	Примечание
1		Угол 50×50×4 ГОСТ 8509-72* равнобок. ст.3 ГОСТ 535-79	2	6.0	L = 1950
2		—"— —"—	4	5.6	L = 1830
3		—"— —"—	4	5.5	L = 1800
4		—"— —"—	4	2.5	L = 835
5		—"— —"—	2	3.6	L = 1190
6		—"— —"—	2	3.4	L = 1120
7		—"— —"—	2	3.4	L = 1100
8		—"— —"—	1	5.8	L = 1900
9		—"— —"—	2	6.1	L = 2000
10		Лист В25 ГОСТ 19903-74* ст 3 ГОСТ 535-79	2	27.8	795×1790
11		—"— —"—	1	45.5	1900×1720
12		—"— —"—	2	40.0	
13		—"— —"—	1	35.2	1760×1960
14		Лист В5 ГОСТ 19903-74* ст3 ГОСТ 535-79	1	73.0	1760×4080
15		—"— —"—	2	0.05	
16		—"— —"—	2	0.05	
17					
18	ГОСТ 5088-78	Петля правая ПН1-130 Л	2	0.3	
19	ГОСТ 5088-78	Петля левая ПН1-130 Л	2	0.3	
20	ГОСТ 5090-79	Задвижка накладная 3Т	2	0.1	

Общая масса 397 кг

1* Размеры для справок.

2 Предельные отклонения размеров охватывающих — по А7, охватываемых — по В7.

3 Листы варить к каркасу электродуговой сваркой электрозаклепками ф 6 мм, шаг 150 мм. Электроды Э42-ГОСТ 9467-75.

4 Шкаф окрасить ЭМ ВЛ 515, серебристый.

5 Отверстия пропуска трубопроводов выполнить при привязке проекта.

Привязан

Инв. №

Исполн.	Голицкая	
Вед инж.	Голицкая	
Н контр.	Гофштейн	
Т контр.	Сухенко	
Нач. отд.	Журомский	
ГИП	Бальзак	

т. п. 704-1-166.84 М

Резервуар стальной вертикальный цилиндрический для нефти и нефтепродуктов емкостью 1000 м³.

Стадия	Лист	Листов
Р	1	

Шкаф узла управления системой подогрева.

Миннефтепром Южгипронефтепровод г. Киев

Копир. Мкртчян

Инв. № подл. | Подпись и дата | Взам. инв. №

Альбом III

Типовой проект 704-1-166.84

Кронштейн 57
масса 1.31 кг

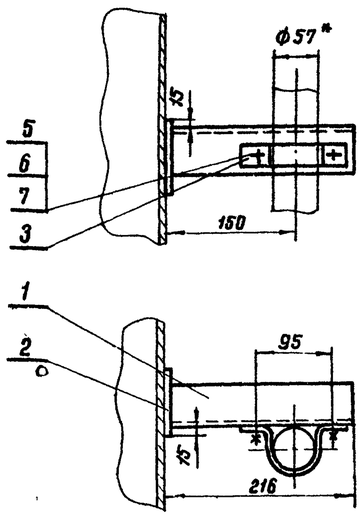

Кронштейн 48
масса 1.29 кг

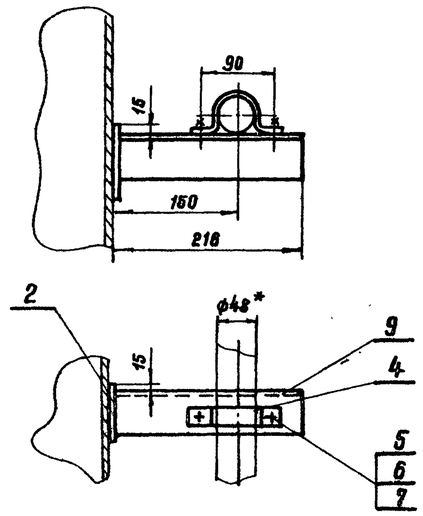

Кронштейн 48
сдвоенный
масса 2.95 кг

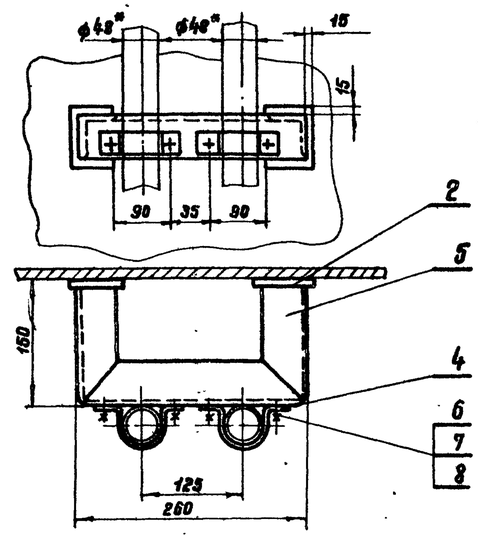

Поз.	Обозначение	Наименование	Кол.	Масса ед. кг.	Примечание
1		Угол 50×50×4 ГОСТ 8509-52* / равнобок Ст3 ГОСТ 535-79	1	0,84	
2		Лист В6 ГОСТ 19903-74* / Ст3 ГОСТ 535-79	1	0,41	80×80
3		Лист В4 ГОСТ 19903-74 / Ст3 ГОСТ 535-79	1	0,2	285×30
4		Лист В4 ГОСТ 19903-74 / Ст3 ГОСТ 535-79	1	0,18	198×30
5		Угол 50×50×4 ГОСТ 8509-72* / равнобок Ст3 ГОСТ 535-79	1	1,65	
6		Болт М10×25 ГОСТ 7798-70*	1	0,02	
7		Гайка М10 ГОСТ 5915-70*	1	0,006	
8		Шайба 12 ГОСТ 10450-78	1	0,004	
9		Угол 50×50×4 ГОСТ 8509-72* / равнобок Ст3 ГОСТ 535-79	1	0,64	

Деталь 1

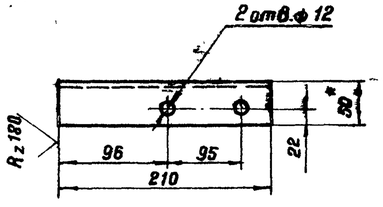

Деталь 9

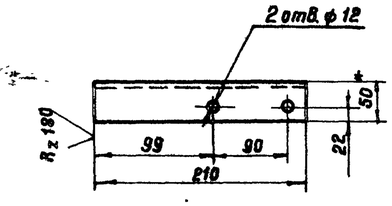

Деталь 4
м 1:2

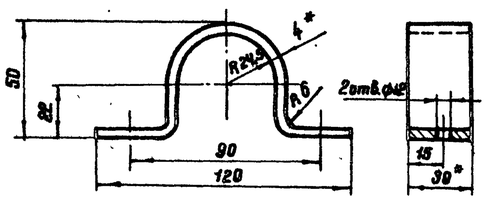

Деталь 5
развертка

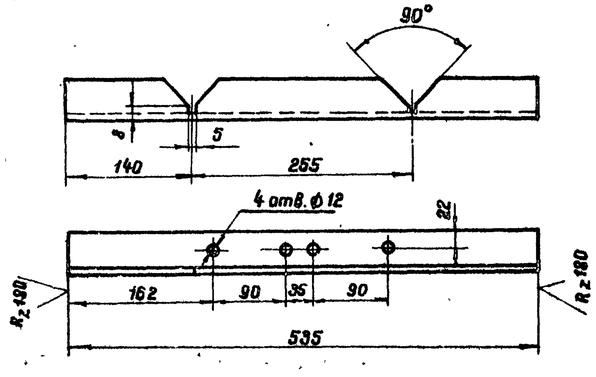

Деталь 3
м 1:2

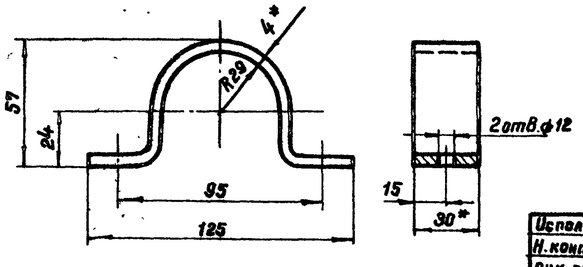

1. * Размеры для справок.
2. Сварку кронштейнов производить в местах соединения деталей дуговой сваркой, катет шва 4 мм. Электроды Э42 ГОСТ 9467-75.
3. Неуказанные предельные отклонения размеров охватывающих - по A_7, охватываемых - по B_7.
4. Кронштейны окрасить ЭМ ВЛ 515, серебристый.

Привязан

Инв. №

Исполн.	Бальзак		
Н. контр.	Колониец		
Рук. гр.	Лысенко		
Гл. спец.	Кириченко		
Нач. отд.	Кононенко		
Гип	Бальзак		

т.п. 704-1-166.84 М

Кронштейны крепления трубопроводов пожаротушения.

Стадия	Масса	Масштаб
Р		1:5
Лист 2	Листов	

Миннефтепром
Южгипронефтепровод
г. Киев

Инв. № подл. | Подпись и дата | Взам. инв. №

Типовой проект 704-1-166.84 Альбом III

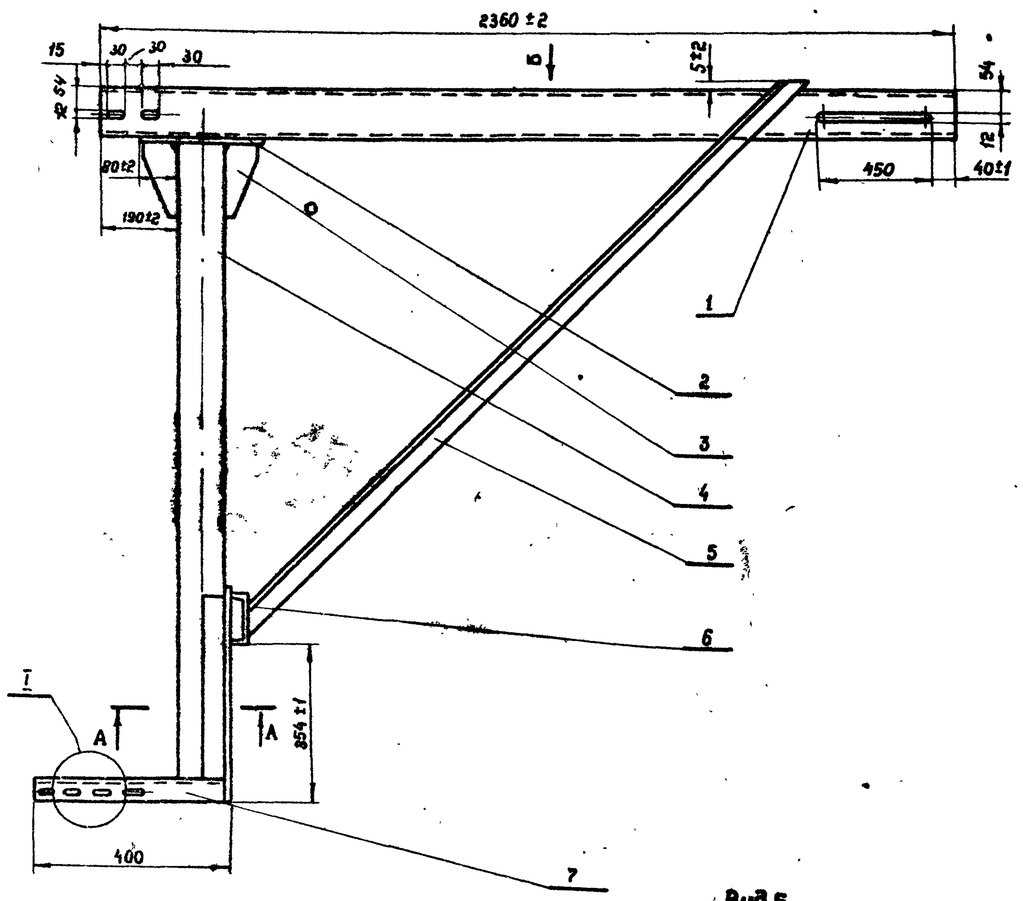

Вид Б
М 1:5

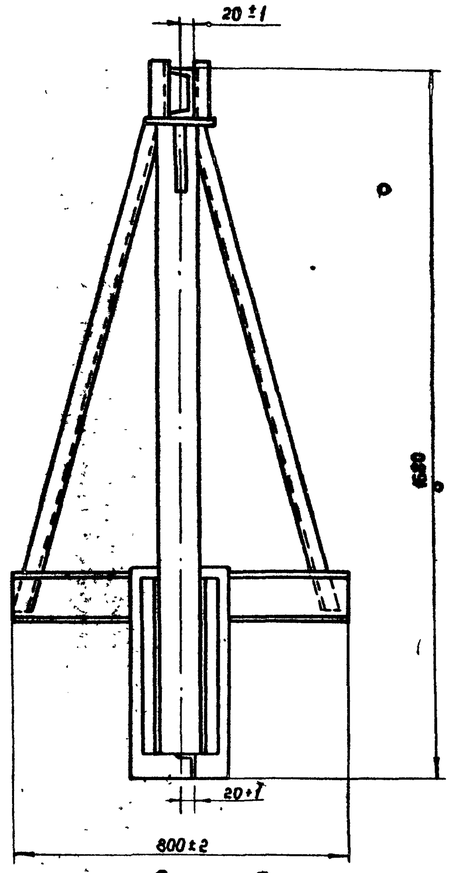

Деталь 5
М 1:5

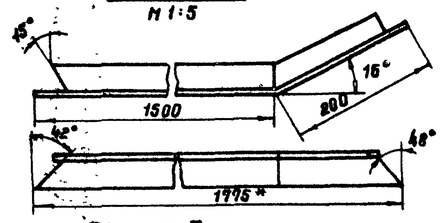

Деталь 3
М 1:2

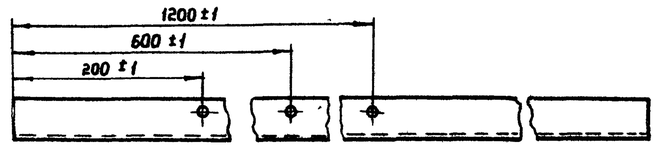

А-А
М 1:2

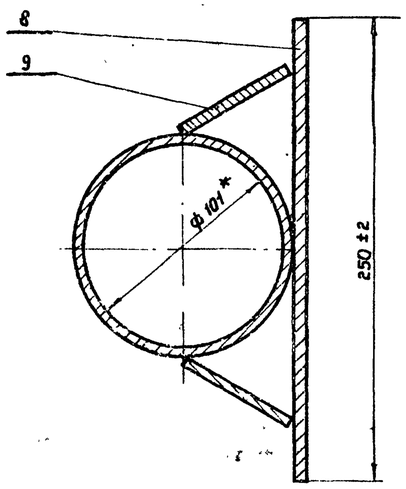

I
М 1:2

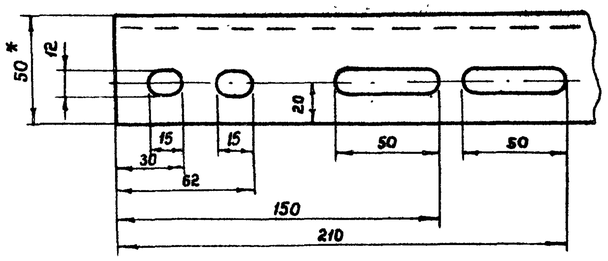

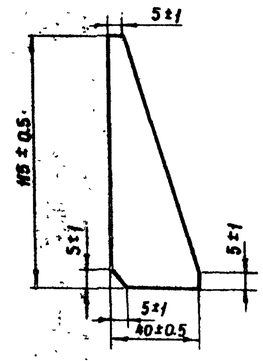

Поз.	Обозначение	Наименование	Кол.	Масса Ед. кг	Примечание
1		Швеллер $\frac{12\ ГОСТ\ 8240-72}{Ст3\ ГОСТ\ 535-79}$ L=2360	1	24.5	
2		Лист $\frac{8\ ГОСТ\ 19903-74*}{Ст3\ ГОСТ\ 535-79}$	1	2.5	260×150
3		Лист $\frac{8\ ГОСТ\ 19903-74*}{Ст3\ ГОСТ\ 535-79}$	2	0.17	
4		Труба 90×4 ГОСТ 3262-75*	1	14.5	L=1502
5		Уголок равнобок $\frac{50×50×4\ ГОСТ\ 8509-72*}{Ст3\ ГОСТ\ 535-79}$	2	6.9	L=1780
6		Швеллер $\frac{12\ ГОСТ\ 8240-72}{Ст\ ГОСТ\ 535-79}$ L=800	1	8.3	
7		Уголок равнобок $\frac{50×50×4\ ГОСТ\ 8509-72*}{Ст3\ ГОСТ\ 535-79}$	1	1.53	L=392
8		Лист $\frac{8\ ГОСТ\ 19903-74*}{Ст3\ ГОСТ\ 535-79}$	1	7.7	480×250
9		Лист $\frac{8\ ГОСТ\ 19903-74*}{Ст3\ ГОСТ\ 535-79}$	2	1.6	470×60

1. *Размеры для справок.
2. Кронштейн окрасить ЭМ ВЛ-725 серебристый II т.
3. Сварку производить в местах соединения деталей дуговой сваркой, катет шва 5мм. Электроды Э42 ГОСТ 9467-75.
4. Неуказанные предельные отклонения размеров охватывающих – по A_7, охватывающих – по B_7.

Привязан

Инв. №

Исполн.	Бальзак		
Н. контр.	Абысова		1.06.87
Рук. гр.	Ратманский		2.06.87
Гл. спец.	Медник		2.06.87
Нач. отд.	Сфименко		2.06.87
ГИП	Бальзак		

Т. п. 704-1-166.84 М

Кронштейн уровнемера.

Стадия	Масса	Масштаб
Р	76.37	1:10
Лист 3	Листов	

Миннефтепром
Южгипронефтепровод
г. Киев

Инв. № подл. | Подпись и дата | Взам. инв. №

Копировал Лапий

Формат 22 г

Альбом III

Типовой проект 704-1-166.84

Кронштейн для установки уровнемера

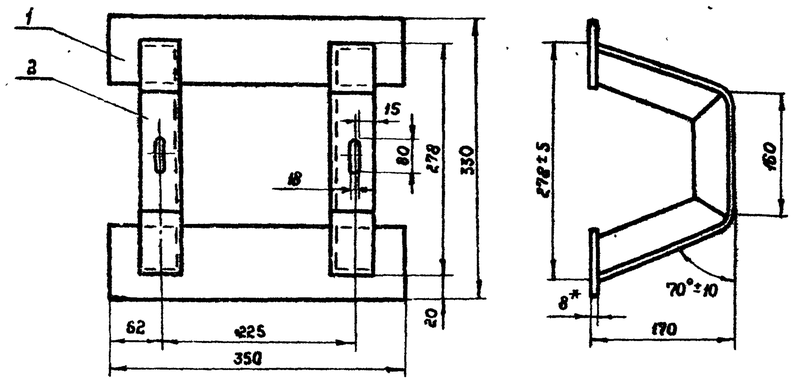

Дет. 2 развертка

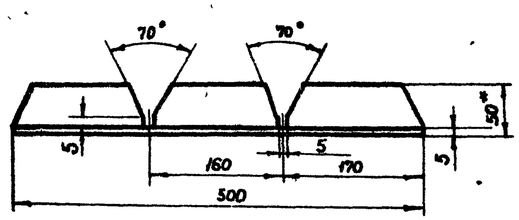

Поз.	Обозначение	Наименование	Кол.	Масса ед.кг	Примеч.
1		Лист $\frac{8\ ГОСТ\ 19903-74^*}{Ст\ 3\ ГОСТ\ 535-79}$	2	2.2	350×80
2		Угол равнобок $\frac{50\times50\times4\ ГОСТ\ 8509-72^*}{Ст\ 3\ ГОСТ\ 535-79}$	2	8.0	L=500
3		Лист $\frac{8\ ГОСТ\ 19903-74^*}{Ст\ 3\ ГОСТ\ 535-79}$	1	0.4	80×80
4		Угол равнобок $\frac{50\times50\times4\ ГОСТ\ 8509-72^*}{Ст\ 3\ ГОСТ\ 535-79}$	1	1.0	L=392
5		Круг $\frac{10\ ГОСТ\ 2590-71^*}{Ст\ 3\ ГОСТ\ 535-79}$	1	0.1	L=75
6		Угол равнобок $\frac{50\times50\times4\ ГОСТ\ 8509-72^*}{Ст\ 3\ ГОСТ\ 535-79}$	1	1.8	L=460

Кронштейн крепления защитной трубы

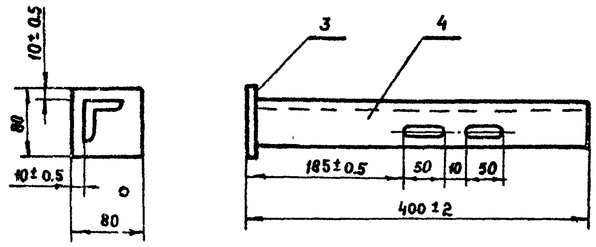

Таблица потребности кронштейнов

Емкость резервуара м³ \ Наименование	Кронштейн установки уровнемера, шт.	Кронштейн крепления защитной трубы, шт.
1000, 2000, 3000	1	3
5000	1	4
10000, 20000, 30000	1	6

1. *Размеры для справок.
2. Кронштейны окрасить эм ВЛ-723, серебристый ПМ.
3. Сварку кронштейнов производить в местах соединения деталей дуговой сваркой, катет шва 4мм.
4. Электроды Э42 ГОСТ 9467-75.
5. Неуказанные предельные отклонения размеров охватывающих-по A_7, охватываемых -по B_7.
6. Дет. 5 устанавливается на резервуаре с понтоном (2шт. на резервуар).
7. Дет. 6 устанавливается на резервуаре без понтона (1шт. на резервуар):
8. Место установки деталей и узлов на чертеже КА.

Деталь 5 (для натяжения направляющей поплавка, резервуар с понтоном)

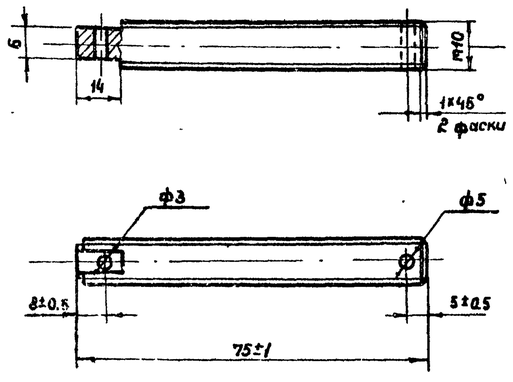

Деталь 6 (для крепления направляющих струн поплавка резервуар без понтона)

М1:2

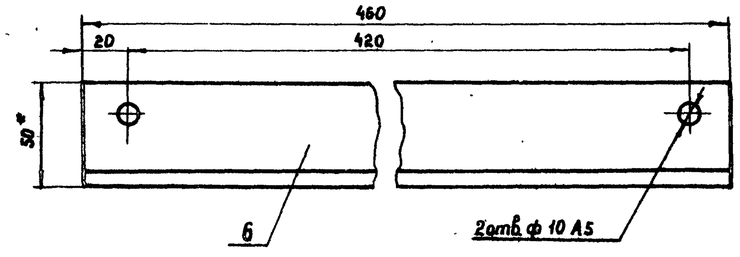

Привязан

Инв. №

Исполн.	Бальзак			т.п. 704-1-166 84	М
Н.контр.	Абысова				
Рук.пр.	Ратманский			Кронштейны установки уровнемера.	Стадия: Р. / Масса / Масштаб 1:5
Гл.спец.	Найник				Лист 4 / Листов
Нач.отд.	Ефимченко				Миннефтепром Юггипронефтепровод г. Киев
ГИП	Бальзак				

Инв.№ подл. | Подпись и дата | Взам. инв.№

Альбом III

Типовой проект 704-1-166.84

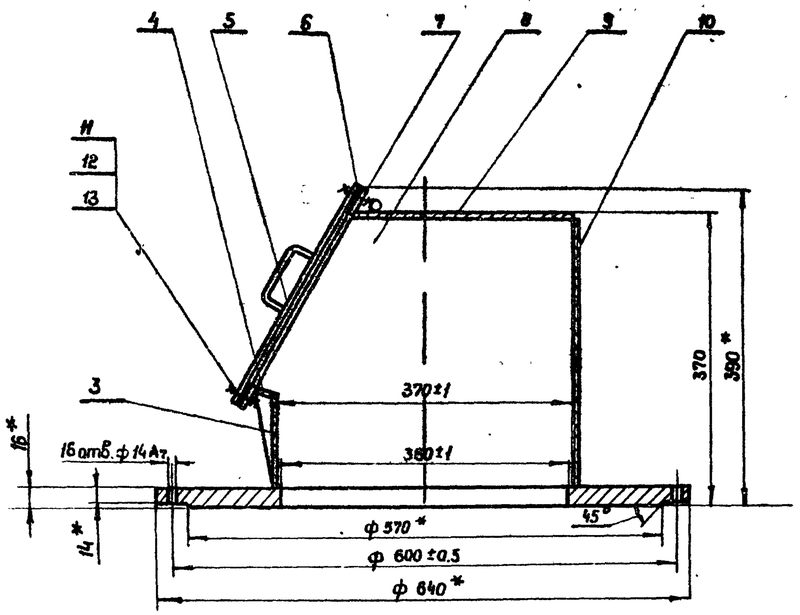

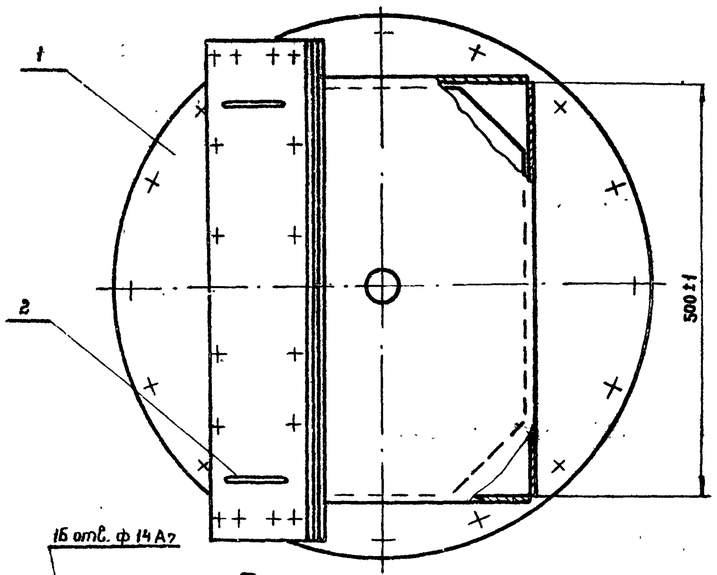

16 отв. ф 14 А7

Деталь

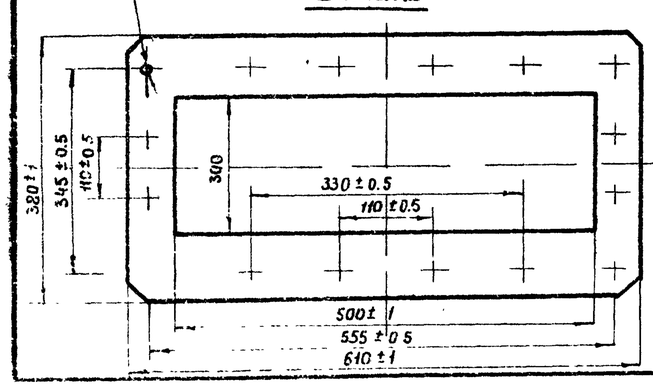

Деталь 1

М1:10

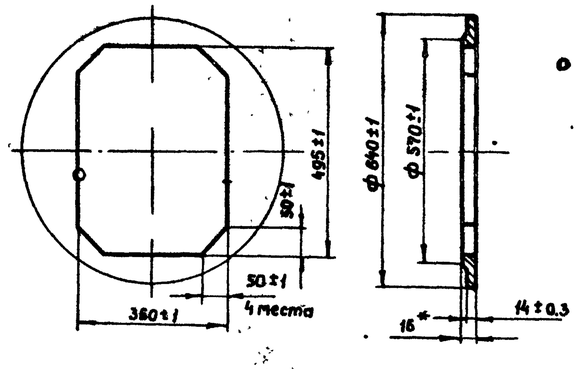

Деталь 9

М1:10

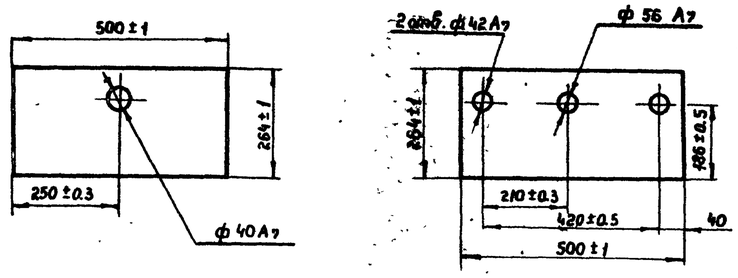

Исполнение детали 9 для резервуара с понтоном

Исполнение детали 9 для резервуара без понтона

Деталь 8

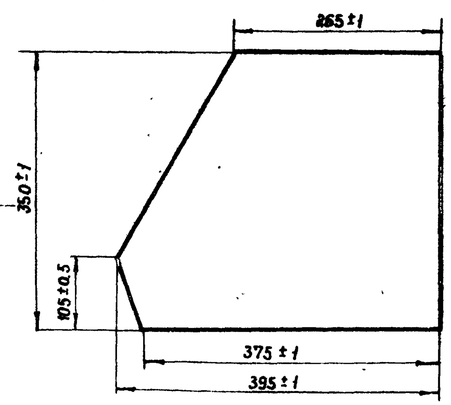

Деталь 2

М1:2

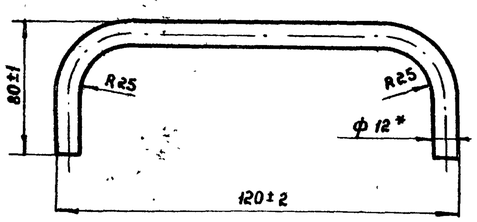

Поз.	Обозначение	Наименование	Кол.	Масса ед. кг	Примеч.
1		Лист $\frac{\text{В 16 ГОСТ 19903-74*}}{\text{Ст 3 ГОСТ 535-79}}$	1	22.5	
2		Круг $\frac{\text{12 ГОСТ 2590-71*}}{\text{Ст 3 ГОСТ 535-79}}$	2	0.2	L = 227
3		Лист $\frac{\text{В 4 ГОСТ 19903-74*}}{\text{Ст 3 ГОСТ 535-79}}$	1	1.6	590×100
4		Лист $\frac{\text{В 4 ГОСТ 19903-74*}}{\text{Ст 3 ГОСТ 535-79}}$	1	0.4	500×25
5		Лист $\frac{\text{В 8 ГОСТ 19903-74*}}{\text{Ст 3 ГОСТ 535-79}}$	1	14.9	610×380
6		Паронит 2 ГОСТ 481-80	1	0.05	
7		Лист $\frac{\text{В 8 ГОСТ 19903-74*}}{\text{Ст 3 ГОСТ 535-79}}$	1	16	
8		Лист $\frac{\text{В 4 ГОСТ 19903-74*}}{\text{Ст 3 ГОСТ 535-79}}$	2	4.1	
9		Лист $\frac{\text{В 4 ГОСТ 19903-74*}}{\text{Ст 3 ГОСТ 535-79}}$	1	4.3	500×265
10		Лист $\frac{\text{В 4 ГОСТ 19903-74*}}{\text{Ст 3 ГОСТ 535-79}}$	1	5.9	500×355
11		Болт М12×40 ГОСТ 7798-70*	16	0.06	
12		Гайка М12 ГОСТ 5915-70*	16	0.01	
13		Шайба 12 ГОСТ 10450-78	16	0.005	

1. *Размеры для справок.
2. Люк в сборе с крышкой испытать на герметичность водой.
3. Покрытие: наружное – ЭМ ВЛ 725 серебристый ⅡМ, внутреннее ЭМ ХВ-124, серый ⅡА.
4. Сварку производить в местах соединения деталей дуговой сваркой, катет шва 5 мм. Электроды Э-42 ГОСТ 9467-75.
5. Неуказанные предельные отклонения размеров: охватывающих по – А7, охватываемых – по В7.

Привязан

Инв. №

Исполн.	Бальзак		
Н.контр.	Абысова		11.06.81
Рук. гр.	Ратнанский		25.06.81
Гл.спец.	Медник		2.06.81
Нач. отд.	Ефименко		2.06.81
ГИП	Бальзак		

Т.п. 704-1-166.84 М

Люк уровнемера

Стадия	Масса	Масштаб
Р	60.8	
Лист 5	Листов	

Миннефтепром Южгипронефтепровод г. Киев

Альбом III

Типовой проект 704-1-166.84

Крепление молниеотвода к стенке резервуара

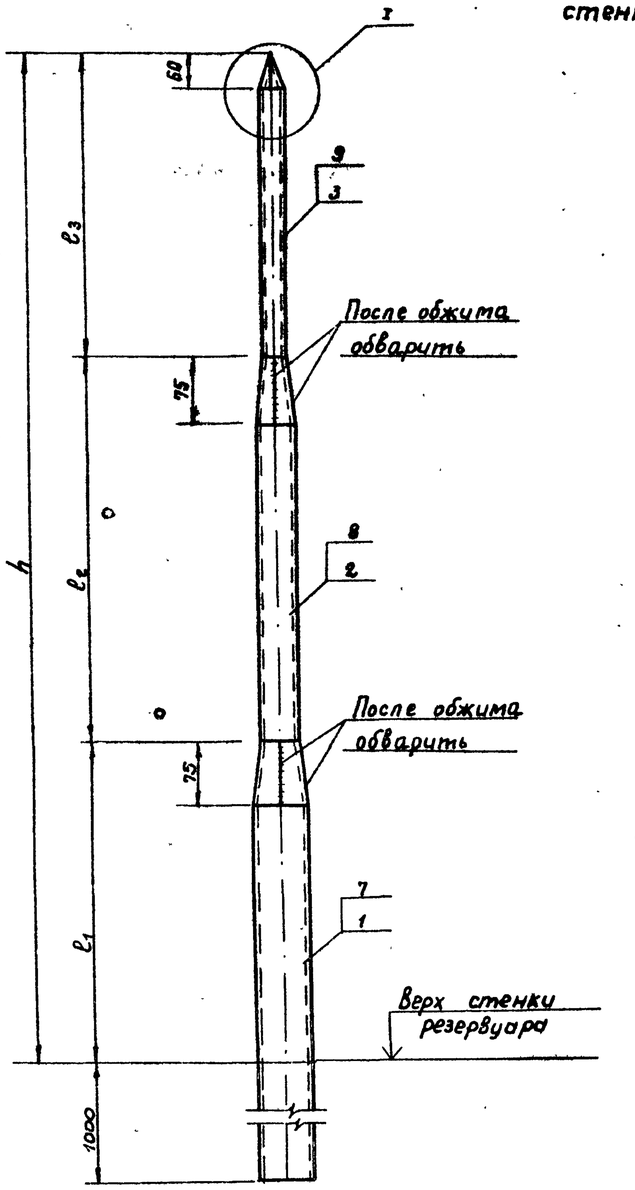

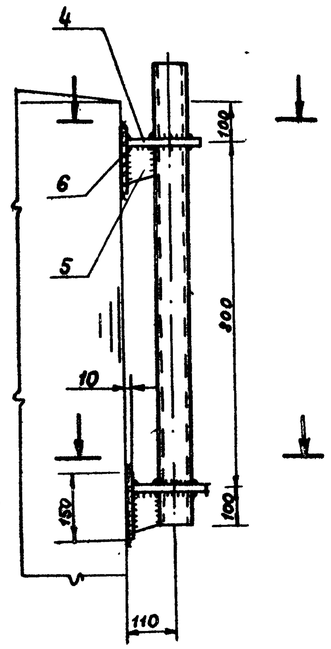

1 - 1

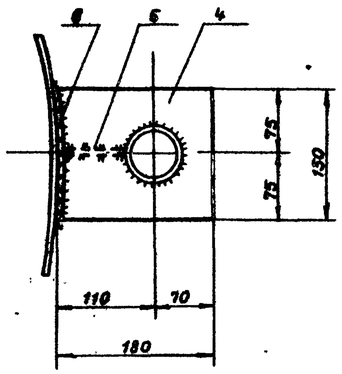

Поз.	Обозначение	Наименование	Кол.	Масса ед. кг	Примечание
		Молниеприёмник h = 8000			
1		Труба 57×3.5 ГОСТ 10704-76	1	12.0	ℓ=3000
2		Труба 38×2 ГОСТ 10704-76	1	5.5	ℓ=3075
3		Труба 25×2 ГОСТ 10704-76	1	3.5	ℓ=3075
4		Лист 8/Ст.3 ГОСТ 19903-74*/ГОСТ 535-79	2	2.0	150×170
5		Лист 8/Ст.3 ГОСТ 19903-74*/ГОСТ 535-79	2	0.4	70×80
6		Лист 8/Ст.3 ГОСТ 19903-74*/ГОСТ 535-79	2	1.8	150×150
		Итого.		29.4	

Таблица применения молниеотводов.

Альбом	Размеры, мм				Количество молниеотводов на резервуарах
	h	l_1	l_2	l_3	
V	8000	2000	3000	3000	1

I
м 1:2

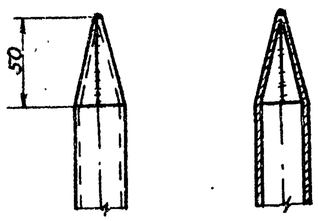

Деталь 4
м 1:5

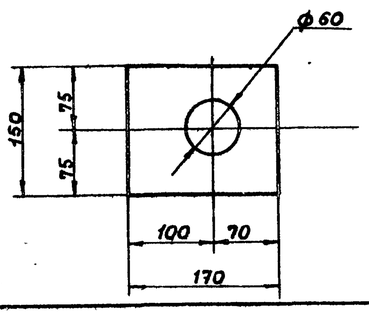

Деталь 5
м 1:5

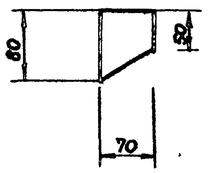

1. Расположение молниеотводов на резервуаре смотреть в альбоме V, часть „Э".
2. Сварку производить электродами Э-42А; по ГОСТ 9467-75.

Привязан

Инв. №

Инж.	Винник		
Рук. гр.	Галицкая		
Н. контр.	Гофштейн		
Гл. спец.	Пирогов		
Нач. отд.	Журомский		
ГИП	Бальзак		

Т. П. 704-1-166.84 м

Резервуар стальной вертикальный цилиндрический для нефти и нефтепродуктов емкостью 1000 м³

Стадия	Лист	Листов
Р	7	

Молниеотвод с креплением к стенке резервуара.

Миннефтепром Укгипронефтепровод г. Киев

Взам. инв. № | Подп. и дата | Инв. № подл.

Типовой проект 704-1-166.84 Альбом III

Крепление молниеотвода к стенке резервуара

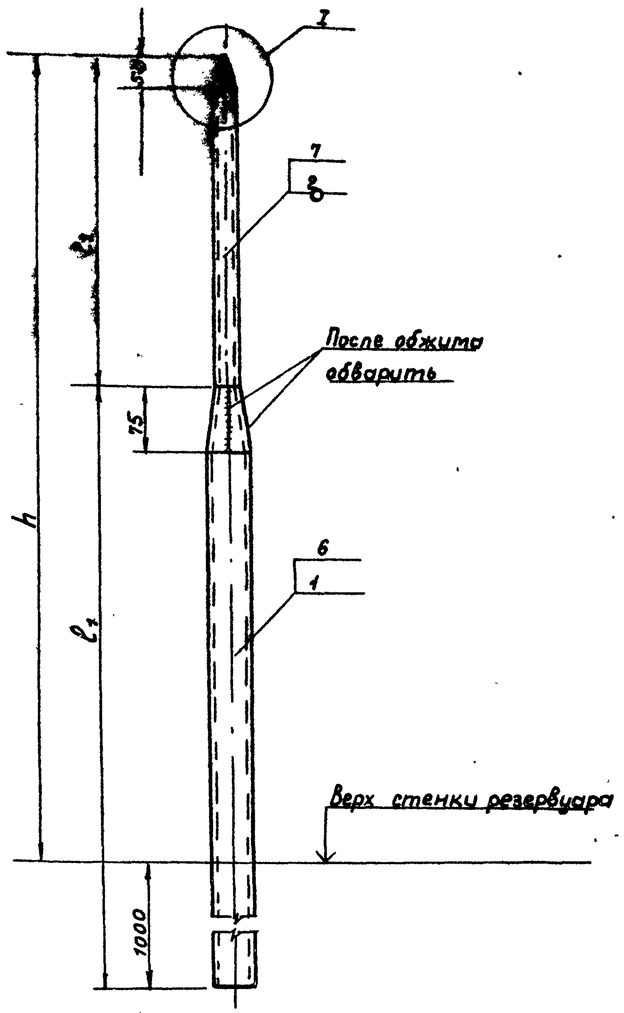

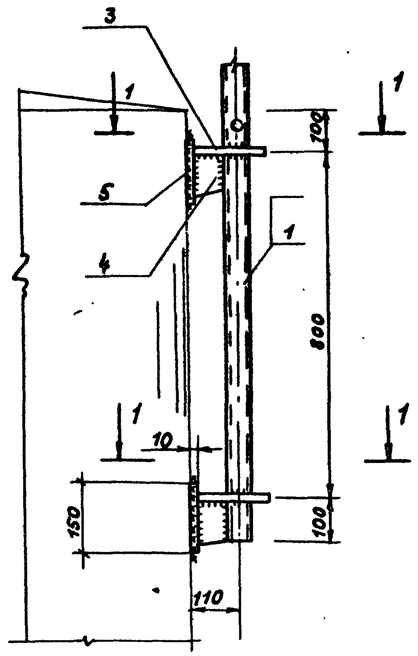

1 - 1

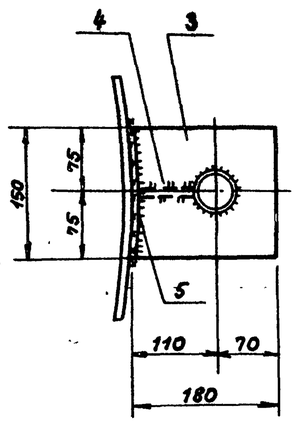

Поз.	Обозначение	Наименование	Кол.	Масса ед. кг.	Примечание
		Молниеприёмник h = 4000			
1		Труба 38х2 ГОСТ 10704-76	1	3.6	ℓ=2000
2		Труба 25х2 ГОСТ 10704-76	1	3.5	ℓ=3075
3		Лист $\frac{\text{В10 ГОСТ 19903-74*}}{\text{Ст.3 ГОСТ 535-79}}$	2	2.0	150х170
4		Лист $\frac{\text{В10 ГОСТ 19903-74*}}{\text{Ст.3 ГОСТ 535-79}}$	2	0.5	80х80
5		Лист $\frac{\text{В10 ГОСТ 19903-74*}}{\text{Ст.3 ГОСТ 535-79}}$	2	1.8	150х150
		Итого		15.7	
		Молниеприёмник h=6000			
3,4,5		Принимать по молниеприёмнику h= 4000			
6		Труба 38х2 ГОСТ 10704-76	1	7.1	ℓ=4000
7		Труба 25х2 ГОСТ 10704-76	1	3.5	ℓ=3075
		Итого		19.2	

Таблица применения молниеотводов

Альбом	Размеры, мм			Количество молниеотводов на резервуаре
	h	l_1	l_2	
IV VI	4000	1000	3000	3
V	6000	3000	3000	2

I
М 1:2

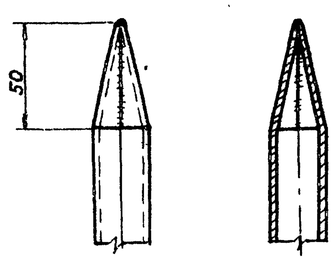

Деталь 3
М1:5

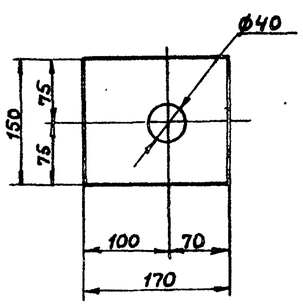

Деталь 4
М1:5

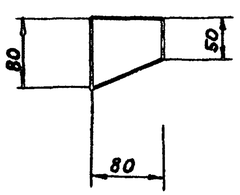

1. Расположение молниеотводов на резервуаре смотреть в альбомах IV, V, VI часть „Э".
2. Сварку производить электродами Э-42А по ГОСТ 9467-75

Привязан

Инв №

Инжен.	Винник		ТП 704-1-166.84 М
Рук. гр.	Галицкая		
Н. конт.	Гофштейн		
Гл. спец.	Пирогов		
Нач. отд.	Журомский		
ГИП	Бальзак		Резервуар стальной вертикальный цилиндрический для нефти и нефтепродуктов емкостью 1000 м³. Молниеотвод с креплением к стенке резервуара.

Стадия	Лист	Листов
Р	8	

Миннефтепром Южгипронефтепровод г. Киев

Инв № подл. | Подп. и дата | Взам. инв. №